

YOKE 8-501 Krążek rozbieralny

Indeks	**ZAK Y8-501**

Krążek rozbieralny YOKE 8-501 – krążek linowy o udźwigu (WLL) od 2 t do 8 t, średnica liny ø8–19 mm, średnica krążka ø76–203 mm. Pełne wymiary i typoszereg w tabeli.

Opis

YOKE 8-501 – krążek rozbieralny

Krążek rozbieralny YOKE 8-501 ze stali stopowej w typoszeregu udźwigów od 2 t do 8 t.

- udźwig (WLL): od 2 t do 8 t
- średnica liny: ø8–19 mm
- średnica krążka: ø76–203 mm
- stal stopowa, tuleja ślizgowa z brązu
- trwałe oznaczenia: znak producenta, udźwig, rozmiar, numer partii produkcyjnej, znak CE
- współczynnik bezpieczeństwa 4:1, obciążenie próbne 2,5 × WLL
- 100% sztuk badanych na pęknięcia metodą Magnaflux

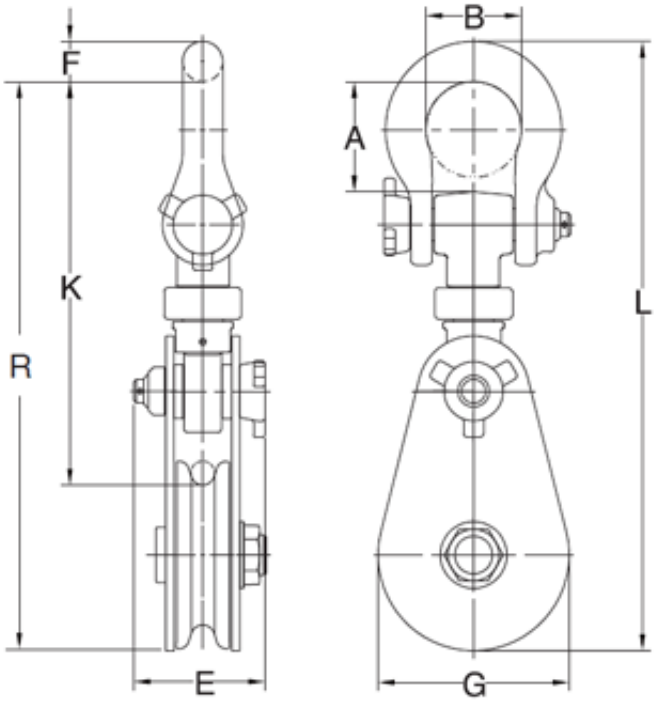

Parametry

Numer katalogowy	WLL [t]	Średnica krążka mm	Zalecana średnica liny mm mm	Wymiary mm								kg/szt
				A	B	K	R	E	F	G	L	
8-501-02	2	76	8-10	35	30	150	217	64	11	75	228	2.0
8-501-04	4	114	10-13	64	50	243	337	79	19	107	356	5.9

8-501-08	8	152	16-19	87	76	320	452	104	32	152	484	13.0
8-501-0808	8	203	16-19	87	76	333	526	104	32	220	558	19.5

Wycofane ze sprzedaży – karta katalogowa służy jako pomoc przy doborze zamiennika.

Dostępne warianty

Nr. katalog.: -04

Dokumenty do pobrania

- ZBLOCZA - INSTRUKCJA - Instrukcja użytkowania krążków i wielokrążków linowych - kliknij na linku powyżej by pobrać pdf (napisany wersalikami) lub poniżej (Pliki do pobrania).

Strona produktu: https://sklep.dzwignice.com/667-yoke-8-501-krazek-rozbieralny-.html