

YOKE 8-502 Krążek rozbieralny

Indeks	**ZAK Y8-502**

Krążek rozbieralny YOKE 8-502 – zblocze linowe o udźwigu (WLL) od 2 t do 8 t, średnica liny ø8–19 mm, średnica krążka ø75–203 mm. Pełne wymiary i typoszereg w tabeli.

Opis

YOKE 8-502 – krążek rozbieralny

Krążek rozbieralny YOKE 8-502 ze stali stopowej w typoszeregu udźwigów od 2 t do 8 t.

- udźwig (WLL): od 2 t do 8 t
- średnica liny: ø8–19 mm
- średnica krążka: ø75–203 mm
- stal stopowa, tuleja ślizgowa z brązu
- trwałe oznaczenia: znak producenta, udźwig, rozmiar, numer partii produkcyjnej, znak CE
- współczynnik bezpieczeństwa 4:1, obciążenie próbne 2,5 × WLL
- 100% sztuk badanych na pęknięcia metodą Magnaflux

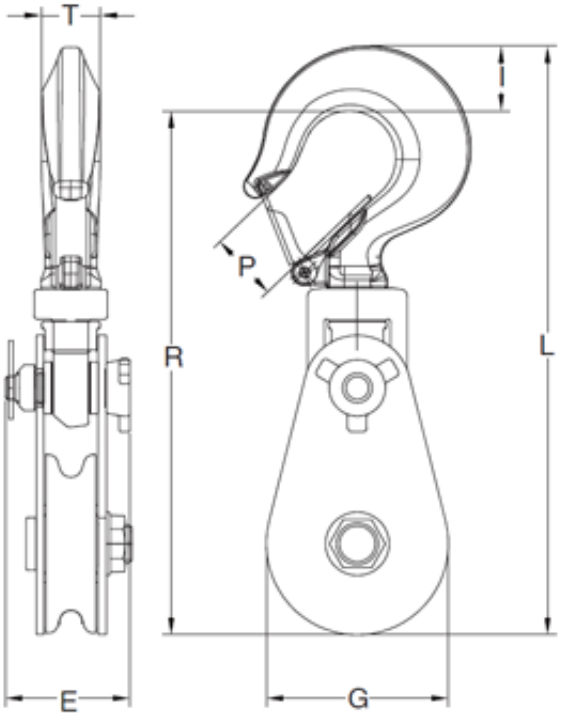

Parametry

Numer katalogowy	WLL [t]	Średnica krążka mm	Zalecana średnica liny mm mm	T mm	E mm	G mm	I mm	R mm	L mm	P mm	kg/szt
8-502-02	2	75	8-10	18	64	75	25	224	250	25	2.3
8-502-04	4	114	10-13	29	79	108	48	321	355	32	5.9

8-502-08	8	152	16-19	38	104	104	54	427	488	51	12.8
8-502-0808	8	203	16-19	38	104	220	54	502	565	51	18.8

Wycofane ze sprzedaży – karta katalogowa służy jako pomoc przy doborze zamiennika.

Dostępne warianty

Nr. katalog.: -02, -0808

Dokumenty do pobrania

- ZBLOCZA - INSTRUKCJA - Instrukcja użytkowania krążków i wielokrążków linowych - kliknij na linku powyżej by pobrać pdf (napisany wersalikami) lub poniżej (Pliki do pobrania).

Strona produktu: https://sklep.dzwignice.com/666-yoke-8-502-krazek-rozbieralny-.html