

# Zaciski do lin typ B wg PN-EN 13411-5

| | |
|---|---|
| Indeks | **ZA0 BPN-EN** |

Zaciski ocynkowany galwanizacyjnie. Do lin w zakresie ø3 do ø40mm. Pełne wymiary zacisku i typoszereg podane w tabeli.

## Opis

**Zacisk do lin typ B wg PN-EN 13411-5**

- Wykonany zgodnie z normą PN-EN 13411-5.
- Korpus kuty matrycowo ze stali o dużej wytrzymałości na rozciąganie (SAE 1035 lub SAE 1015).
- Śruba - U wykonana ze stali SAE 1015.
- Zabezpieczony antykorozyjnie poprzez cynkowanie galwaniczne.
- Przeznaczony do stosowania tylko z linami prawoskrętnymi.
- Cechowanie: rozmiar oraz znak producenta.

PN-EN 13411-5 to norma europejska dotycząca bezpieczeństwa zacisków do lin, która określa wymagania i testy, jakie powinny być spełnione przez te produkty

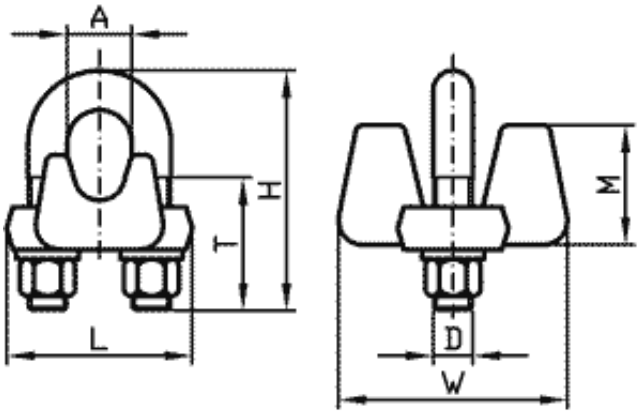


| Rozmiar | Zalecana średnica liny [mm] | Min. ilość zacisków na pętle [szt] | D mm | H mm | A mm | T mm | L mm | W mm | M mm | kg/ 100szt |
|---|---|---|---|---|---|---|---|---|---|---|
| **1/8** | 3-4 | 2 | 4,3 | 12 | 20,7 | 9,4 | 25 | 20,5 | 10 | 2 |
| **3/6** | 5 | 2 | 5,6 | 15 | 24,4 | 12,7 | 30 | 24 | 5,6 | 4 |
| **1/4** | 6-7 | 2 | 7,1 | 19 | 29,4 | 16,8 | 36,5 | 30 | 7,5 | 8 |
| **5/16** | 8 | 3 | 7,9 | 22,5 | 34,1 | 18,5 | 42 | 33,5 | 9,1 | 14 |
| **3/8** | 9-10 | 3 | 9,5 | 25,5 | 39,5 | 23 | 49 | 41,5 | 10,7 | 19 |
| **7/16** | 11 | 3 | 11 | 30 | 47 | 28,5 | 58 | 48,5 | 12,3 | 31 |
| **1/2** | 1213 | 3 | 11 | 30 | 47 | 28,5 | 58 | 48,5 | 12,3 | 34 |

| | | | | | | | | | | |
|---|---|---|---|---|---|---|---|---|---|---|
| **9/16** | 14-15 | 3 | 12 | 33,5 | 51,5 | 34 | 63,5 | 52,5 | 13,9 | 36 |
| **5/8** | 16 | 3 | 12 | 33,5 | 51,5 | 34 | 63,5 | 52,5 | 13,9 | 45 |
| **3/4** | 18-20 | 4 | 12 | 38 | 60 | 35,5 | 72 | 57 | 15,5 | 68 |
| **7/8** | 22 | 4 | 13 | 44,5 | 67,5 | 40 | 80,5 | 62 | 18,6 | 108 |
| **1** | 24-26 | 5 | 14,2 | 48 | 73,8 | 45 | 88 | 66,5 | 18,6 | 113 |
| **1 1/8** | 28-30 | 6 | 14,2 | 51 | 76,8 | 48,5 | 91 | 71,5 | 18,6 | 140 |
| **1 1/4** | 32-34 | 7 | 17,5 | 58,5 | 87,5 | 55 | 105 | 79,5 | 21,8 | 207 |
| **1 3/8** | 36 | 7 | 17,5 | 60,5 | 88,5 | 59 | 106 | 79,5 | 21,8 | 234 |
| **1 1/2** | 38-40 | 8 | 19 | 65,5 | 94 | 62 | 113 | 86,5 | 21,8 | 266 |
| **1 5/8** | 41-42 | 8 | 19 | 70 | 102 | 67,5 | 121 | 92 | 25 | 329 |
| **1 3/4** | 44-46 | 8 | 22,5 | 77,5 | 112,5 | 74 | 135 | 97 | 28,5 | 441 |
| **2** | 48-52 | 8 | 24 | 86 | 125 | 83 | 149 | 113 | 31 | 603 |
| **2 1/4** | 56-58 | 8 | 28,5 | 99 | 133,5 | 81 | 162 | 116 | 31 | 707 |
| **2 1/2** | 62-65 | 9 | 28,5 | 105 | 139,5 | 94 | 168 | 119 | 31 | 806 |
| **2 3/4** | 68-72 | 10 | 33 | 111 | 142 | 124 | 175 | 127 | 31 | 1000 |
| **3** | 75-78 | 10 | 40 | 121 | 154 | 113 | 194 | 135 | 37,3 | 1440 |

Dołaczone zaświadczenie o jakości 2.1

## Dostępne warianty

**Rozmiar:** 1/8", 3/16", 1/4", 5/16", 3/8", 7/16", 1/2", 9/16", 5/8", 3/4", 7/8", 1", 1-1/8", 1-1/4", 1-3/8", 1-1/2"

## Cechy produktu

| | |
|---|---|
| Rodzaj wyrobu | **Zaciski** |
| Średnica liny (mm) | **3** |
| Średnica liny (mm) | **4** |
| Średnica liny (mm) | **5** |
| Średnica liny (mm) | **6** |
| Średnica liny (mm) | **7** |
| Średnica liny (mm) | **8** |
| Średnica liny (mm) | **9** |
| Średnica liny (mm) | **10** |
| Średnica liny (mm) | **11** |
| Średnica liny (mm) | **12** |
| Średnica liny (mm) | **13** |
| Średnica liny (mm) | **14** |
| Średnica liny (mm) | **15** |
| Średnica liny (mm) | **16** |
| Średnica liny (mm) | **18** |
| Średnica liny (mm) | **19** |
| Średnica liny (mm) | **20** |
| Średnica liny (mm) | **22** |
| Średnica liny (mm) | **24** |

| | |
|---|---|
| Średnica liny (mm) | **25** |
| Średnica liny (mm) | **26** |
| Średnica liny (mm) | **28** |
| Średnica liny (mm) | **30** |
| Średnica liny (mm) | **32** |
| Średnica liny (mm) | **34** |
| Średnica liny (mm) | **36** |
| Średnica liny (mm) | **38** |
| Średnica liny (mm) | **40** |
| Przeznaczenie | **Do lin** |

## Dokumenty do pobrania

- ZACISK LINOWY KABŁĄKOWY INSTRUKCJA - Instrukcja użytkowania zacisków linowych kabłąkowych - kliknij na linku powyżej (napisany wersalikami) lub poniżej (Pliki do pobrania) by pobrać i zapisać plik pdf.

Strona produktu: https://sklep.dzwignice.com/658-zaciski-do-lin-typ-b-wg-pn-en-13411-5.html