

# Zaciski do lin typ A wg PN-EN 13411-5

| | |
|---|---|
| Indeks | **ZA0 ZL.** |

Zaciski ocynkowany galwanizacyjnie. Do lin w zakresie ø3 do ø40mm. Pełne wymiary zacisków i typoszereg podane w tabeli.

## Opis

**Zacisk do lin typ A wg PN-EN 13411-5**

- Wykonany zgodnie z normą PN-EN 13411-5.
- Korpus wykonany z żeliwa ciągliwego.
- Śruba – U wykonana ze stali konstrukcyjnej.
- Zabezpieczony antykorozyjnie poprzez cynkowanie galwaniczne.
- Cechowanie: Rozmiar oraz znak producenta.

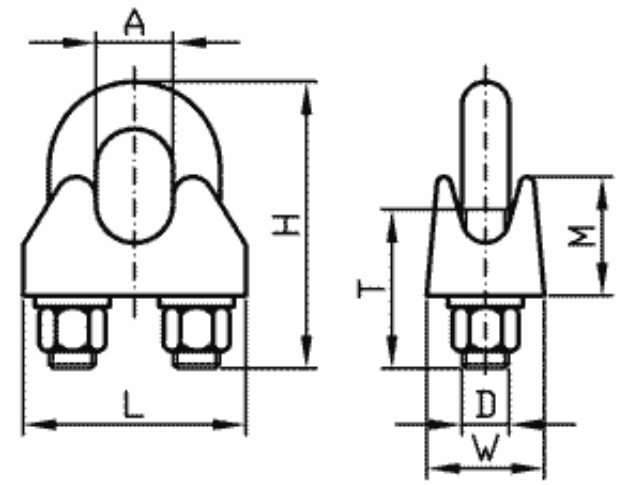


| Rozmiar | Zalecana średnica liny [mm] | Min. ilość zacisków na pętle [szt] | D mm | H mm | A mm | T mm | L mm | W mm | M mm | kg/ 100szt |
|---|---|---|---|---|---|---|---|---|---|---|
| **5** | 3,0 ÷ 5,0 | 3 | M 5 | 25 | 7 | 14 | 25 | 13 | 13 | 2,0 |
| **6,5** | 5,0 ÷ 6,5 | 3 | M 6 | 32 | 8 | 17 | 30 | 16 | 14 | 4,0 |
| **8** | 6,5 ÷ 8,0 | 4 | M 8 | 41 | 10 | 20 | 39 | 20 | 18 | 8,2 |
| **10** | 8,0 ÷ 10,0 | 4 | M 8 | 46 | 12 | 24 | 40 | 20 | 21 | 9,2 |
| **12** | 10,0 ÷ 12,0 | 4 | M 10 | 56 | 14 | 28 | 50 | 25 | 24 | 21,5 |
| **14** | 12,0 ÷ 14,0 | 4 | M 12 | 66 | 16 | 31 | 59 | 30 | 28 | 39,5 |
| **16** | 14,0 ÷ 16,0 | 4 | M 14 | 76 | 20 | 35 | 64 | 32 | 35 | 43,0 |
| **19** | 16,0 ÷ 19,0 | 5 | M 14 | 83 | 23 | 36 | 68 | 33 | 40 | 49,0 |
| **22** | 19,0 ÷ 22,0 | 5 | M 16 | 96 | 25 | 40 | 74 | 34 | 44 | 68,0 |
| **26** | 22,0 ÷ 26,0 | 5 | M 20 | 111 | 26 | 50 | 84 | 38 | 51 | 117,0 |

| | | | | | | | | | | |
|---|---|---|---|---|---|---|---|---|---|---|
| **30** | 26,0 ÷ 30,0 | 6 | M 20 | 127 | 34 | 55 | 95 | 41 | 59 | 140,0 |
| **34** | 30,0 ÷ 34,0 | 6 | M 22 | 141 | 38 | 60 | 105 | 45 | 67 | 213,0 |
| **40** | 34,0 ÷ 40,0 | 6 | M 24 | 159 | 44 | 65 | 117 | 49 | 77 | 268,0 |

PN-EN 13411-5 to norma europejska dotycząca bezpieczeństwa zacisków do lin, która określa wymagania i testy, jakie powinny być spełnione przez te produkty , jest gwarancją, że produkt jest bezpieczny i nadaje się do użytku w różnych warunkach i aplikacjach.

Dołaczone zaświadczenie o jakości 2.1

## Dostępne warianty

**Rozmiar:** 5, 6,5, 8, 10, 12, 14, 16, 19, 22, 26, 30, 34, 40

## Cechy produktu

| | |
|---|---|
| Rodzaj wyrobu | **Zaciski** |
| Średnica liny (mm) | **3** |
| Średnica liny (mm) | **4** |
| Średnica liny (mm) | **5** |
| Średnica liny (mm) | **6** |
| Średnica liny (mm) | **7** |
| Średnica liny (mm) | **8** |
| Średnica liny (mm) | **9** |
| Średnica liny (mm) | **10** |
| Średnica liny (mm) | **11** |
| Średnica liny (mm) | **12** |
| Średnica liny (mm) | **13** |
| Średnica liny (mm) | **14** |
| Średnica liny (mm) | **15** |
| Średnica liny (mm) | **16** |
| Średnica liny (mm) | **18** |
| Średnica liny (mm) | **19** |
| Średnica liny (mm) | **20** |
| Średnica liny (mm) | **22** |
| Średnica liny (mm) | **24** |
| Średnica liny (mm) | **25** |
| Średnica liny (mm) | **26** |
| Średnica liny (mm) | **28** |
| Średnica liny (mm) | **30** |
| Średnica liny (mm) | **32** |
| Średnica liny (mm) | **34** |
| Średnica liny (mm) | **36** |
| Średnica liny (mm) | **38** |
| Średnica liny (mm) | **40** |

| | |
|---|---|
| Przeznaczenie | **Do lin** |

## Dokumenty do pobrania

- ZACISK LINOWY KABŁĄKOWY INSTRUKCJA - Instrukcja użytkowania zacisków linowych kabłąkowych - kliknij na linku powyżej (napisany wersalikami) lub poniżej (Pliki do pobrania) by pobrać i zapisać plik pdf.

Strona produktu: https://sklep.dzwignice.com/657-zaciski-do-lin-typ-a-wg-pn-en-13411-5.html