

Trawers TWD

Indeks **ZUMTWD**

Trawers na dwie widły wózka widłowego o udźwigach w typoszeregu: 1,5t, 3t, 5t i 8t. Hak obrotowy na środku trawersy. Szczegółowe dane typoszeregu w tabeli.

Opis

TWD – Trawers do wózka widłowego

Uchwyt przeznaczony jest do współpracy z wózkiem widłowym każdego rodzaju. Wyposażony jest w hak obrotowy zamontowany w środku trawersy. Śruby blokujące powodują, że montaż jest szybki i prosty.

Przeznaczenie : Po zamocowaniu na widłach wózka służy do transportu ładunków
Lakierowany na kolor żółty
Spełnia przepisy dyrektywy maszynowej : 2006/42/WE
Cechowany : znak wytwórcy, znak CE, udźwig, nr fabryczny, rok produkcji

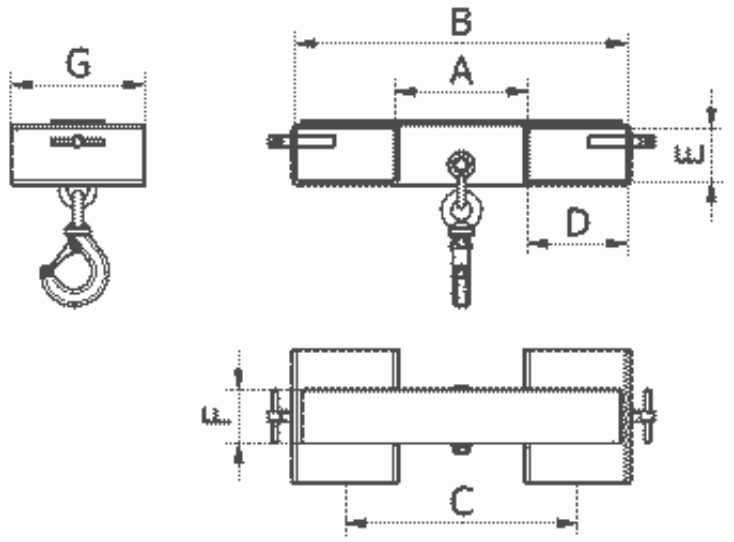

Typ	WLL [kg]	Wymiary [mm]							Masa [kg]
		A	B	C	D	E	F	G	
TWD 1,5	**1 500**	200	500	350	150	80	80	200	12
TWD 3,0	**3 000**	200	500	350	150	80	100	250	19
TWD 5,0	**5 000**	396	804	600	204	104	140	350	48
TWD 8,0	**8 000**	396	804	600	204	104	140	350	55

WLL – Dopuszczalne obciążenie robocze

Dostępne warianty

Typ: TWD 1,5, TWD 3,0, TWD 5,0, TWD 8,0

Dokumenty do pobrania

- TRAWERSA TWD UŻYTKOWANIE - Instrukcja użytkowania trawersy TWD do wózka widłowego - kliknij na linku (napisany wersalikami) powyżej, lub poniżej (Pliki do pobrania), by pobrać i zapisać plik pdf z instrukcją.

Strona produktu: https://sklep.dzwignice.com/646-twd-trawers-do-wozka-widlowego.html