

Trawers TWJ

Indeks	**ZUMTWJ**

Trawers na widłę wózka widłowego o udźwigach w typoszeregu: 1.5t, 3t, 5t i 8t. Hak obrotowy na środku trawersy. Szczegółowe dane typoszeregu w tabeli.

Opis

TWJ – Trawers do wózka widłowego

Przeznaczenie : Po zamocowaniu na widłach wózka służy do transportu ładunków

Lakierowany na kolor żółty

Spełnia przepisy dyrektywy maszynowej : 2006/42/WE

Cechowany : znak wytwórcy, znak CE, udźwig, nr fabryczny, rok produkcji

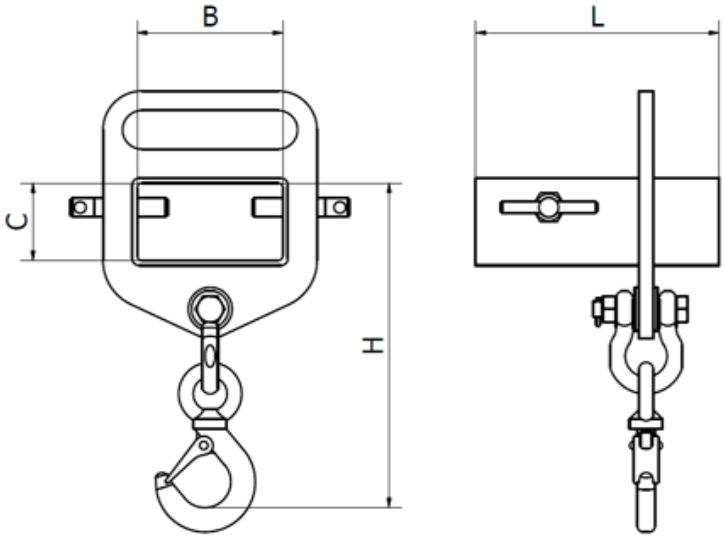

TYP	WLL [t]	B	C	H	L	Masa [kg]
TWJ 1,5	**1,5**	150	80	345	200	7
TWJ 3,0	**3,0**	150	80	390	250	11
TWJ 5,0	**5,0**	204	104	510	350	30
TWJ 8,0	**8,0**	204	104	560	350	38

WLL – Dopuszczalne obciążenie robocze

Dostępne warianty

TYP: TWJ 1,5, TWJ 3,0, TWJ 5,0, TWJ 8,0

Dokumenty do pobrania

- TRAWERSA TWJ UŻYTKOWANIE - Instrukcja użytkowania trawersy TWJ do wózka widłowego - kliknij na linku (napisany wersalikami) powyżej, lub poniżej (Pliki do pobrania), by pobrać i zapisać plik pdf z instrukcją.

Strona produktu: https://sklep.dzwignice.com/645-twj-trawers-do-wozka-widlowego.html