

Hak obrotowy WLE kl.8 z łożyskiem kulkowym

Indeks	**ZAH WLE**

Hak obrotowy WLE klasy 8 wg PN-EN 1677-1 z łożyskiem kulkowym i automatycznym zabezpieczeniem, DOR od 1,12 do 8 t.

Opis

Hak obrotowy WLE klasy 8 z łożyskiem kulkowym i automatycznym zabezpieczeniem

- Wykonany w klasie 8 zgodnie z normą PN-EN 1677-1.
- Automatyczne zabezpieczenie – zamyka i zatrzaskuje się samoczynnie pod obciążeniem.
- Łożysko kulkowe – można obracać hakiem pod obciążeniem.
- Współczynnik bezpieczeństwa 4:1.
- Każda sztuka sprawdzona obciążeniem próbnym 2,5 × DOR.
- Każda sztuka sprawdzona defektoskopią magnetyczno-proszkową (MPI).
- Próbki z każdej partii wytrzymują 20 000 cykli obciążenia 1,5 × DOR.
- Temperatura pracy z pełnym DOR: od −40 do +200 °C.
- Lakierowany proszkowo na czerwono.
- Cechowanie: typ, klasa, numer partii, znak producenta, znak CE.

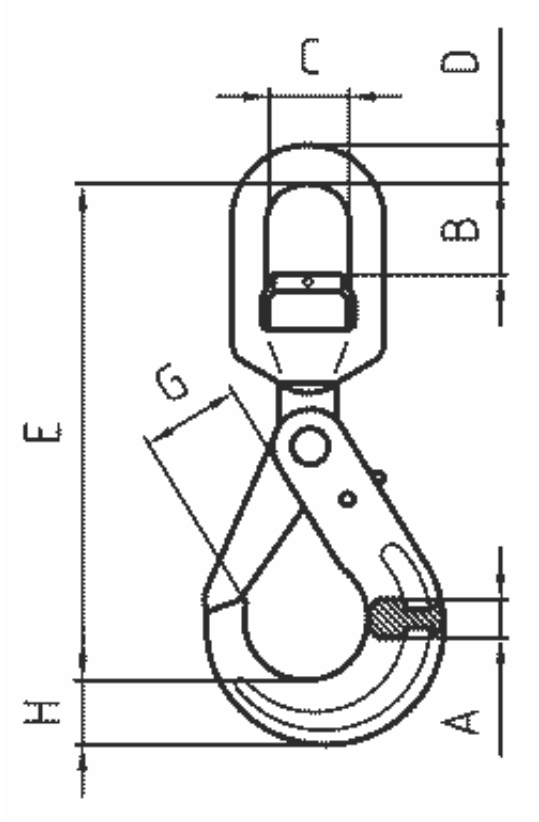

DOR [t]	E [mm]	G [mm]	H [mm]	A [mm]	B [mm]	C [mm]	D [mm]	Masa [kg]

1,12	160	26	22	16	37	32	11,8	0,71
2	200	35	25	20	43	36	14	1,22
3,15	240	44	30	25	52	42	15	1,96
5,3	280	57	44	32	61,5	48	18	3,69
8	346	58	53,3	42	67	60	22	7,34

DOR (WLL) – dopuszczalne obciążenie robocze.

Dostępne warianty

DOR[t]: 1,12, 2, 3,15, 5,3, 8

Dokumenty do pobrania

- HAK ZAWIESIOWY INSTRUKCJA - Instrukcja użytkowania haków zawiesiowych - kliknij na linku powyżej (napisany wersalikami) lub poniżej (Pliki do pobrania) by pobrać i zapisać plik pdf.

Strona produktu: https://sklep.dzwignice.com/644-hak-obrotowy-z-lozyskiem-kl8-wle.html