

Hak obrotowy z łożyskiem kulkowym kl.8 WHE

Indeks	**ZAH WHE**

Hak obrotowy z łożyskiem kulkowym WHE klasy 8 wg PN-EN 1677-1, DOR od 1,12 do 30 t. Można obracać hakiem pod obciążeniem.

Opis

Hak obrotowy z łożyskiem kulkowym WHE klasy 8 wg PN-EN 1677-1

- Wykonany w klasie 8 zgodnie z normą PN-EN 1677-1.
- Łożysko kulkowe – można obracać hakiem pod obciążeniem.
- Współczynnik bezpieczeństwa 4:1.
- Każda sztuka sprawdzona obciążeniem próbnym 2,5 × DOR.
- Każda sztuka sprawdzona defektoskopią magnetyczno-proszkową (MPI).
- Próbki z każdej partii wytrzymują 20 000 cykli obciążenia 1,5 × DOR.
- Temperatura pracy z pełnym DOR: od −40 do +200 °C.
- Lakierowany proszkowo na czerwono.
- Cechowanie: typ, klasa, numer partii, znak producenta, znak CE.

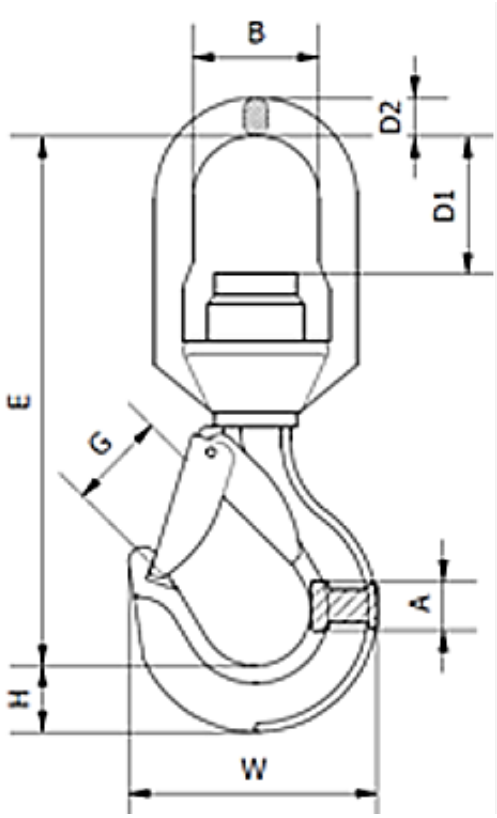

DOR [t]	E [mm]	G [mm]	H [mm]	A [mm]	B [mm]	W [mm]	D1 [mm]	D2 [mm]	Masa [kg]
1,12	137	22,5	20,4	15,6	33	70,7	32	11	0,59
2	165	28	26,5	20,5	35,8	86,2	42	14	0,97

3,15	205	32	33	23	41	105,1	50	18,5	1,6
5,3	245	38,5	42,3	32,6	47,5	130,2	59	20,6	3,2
8	295	45	48	39,1	59	155	66	27	5,6
12,5	363	53	57	49	73	198	92	29,8	10,0
15	440	75	67	54	97	235	105	33	15,5
21,2	445	100	75	70	105	262	95	39	26
30	475	100	98	78,8	105	352	92	40,7	31,5

DOR (WLL) – dopuszczalne obciążenie robocze.

Dostępne warianty

Wybierz udźwig: 1,12t, 2,00t, 3,15t, 5,30t, 8,00t, 12,5t, 15,0t, 21,2t, 31,5t

Dokumenty do pobrania

- HAK ZAWIESIOWY INSTRUKCJA - Instrukcja użytkowania haków zawiesiowych - kliknij na linku powyżej (napisany wersalikami) lub poniżej (Pliki do pobrania) by pobrać i zapisać plik pdf.

Strona produktu: https://sklep.dzwignice.com/643-hak-obrotowy-z-lozyskiem-kl8-whe.html