

Hak ślizgowy SH

Indeks	**ZAH SH**

Hak ślizgowy klasy 8 do zawiesi linowych z pętlą przesuwną. Udźwig od 1,6 do 5 t, wymiary i typoszereg w tabeli.

Opis

Hak ślizgowy SH klasy 8 wg PN-EN 1677-1

- Hak do zawiesi linowych z pętlą przesuwną.
- Klasa 8, wykonany zgodnie z normą PN-EN 1677-1.
- Współczynnik bezpieczeństwa 4:1.
- Każda sztuka sprawdzona obciążeniem próbnym 2,5 × DOR.
- Każda sztuka sprawdzona defektoskopią magnetyczno-proszkową (MPI).
- Próbki z każdej partii wytrzymują 20 000 cykli obciążenia 1,5 × DOR.
- Temperatura pracy z pełnym DOR: od −40 do +200 °C.
- Lakierowany proszkowo na czerwono (RAL 3020).
- Cechowanie: typ, klasa, numer partii, znak producenta, znak CE.

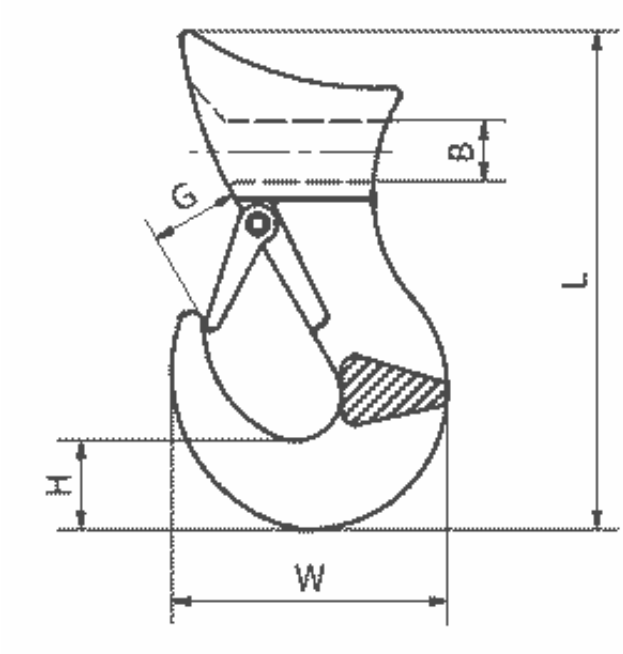

DOR [t]	B [mm]	G [mm]	H [mm]	L [mm]	W [mm]	Masa [kg]
1,6	16,5	20	24	133	70	0,71
2	22	23	27	150	78	1,09
3	28	27	34	165	102	1,95
5	32	35	40	210	130	4,2

DOR (WLL) – dopuszczalne obciążenie robocze.

Dostępne warianty

DOR[t]: 1,6, 2, 3, 5

Dokumenty do pobrania

- HAK ŚLIZGOWY INSTRUKCJA - Instrukcja użytkowania haków ślizgowych - kliknij na linku powyżej (napisany wersalikami) lub poniżej (Pliki do pobrania) by pobrać i zapisać plik pdf.

Strona produktu: https://sklep.dzwignice.com/642-hak-slizgowy-kl8-sh.html