

Hak z uchem HES klasy 10

Indeks	**ZAH HES**

Hak z uchem HES klasy 10 wg PN-EN 1677-2, lakierowany proszkowo. DOR 1,4–40 t; wymiary w tabeli.

Opis

Hak z uchem HES klasy 10 wg PN-EN 1677-2

- Wykonany w klasie 10 (podwyższona wytrzymałość) zgodnie z normą PN-EN 1677-2.
- Lakierowany proszkowo na pomarańczowo (RAL 2004).
- Współczynnik bezpieczeństwa 4:1.
- Każda sztuka sprawdzona obciążeniem próbnym 2,5 × DOR.
- Każda sztuka sprawdzona defektoskopią magnetyczno-proszkową (MPI).
- Próbki z każdej partii wytrzymują 20 000 cykli obciążenia 1,5 × DOR.
- Temperatura pracy z pełnym DOR: od −40 do +200 °C.
- Cechowanie: typ, klasa, numer partii, znak producenta, znak CE.

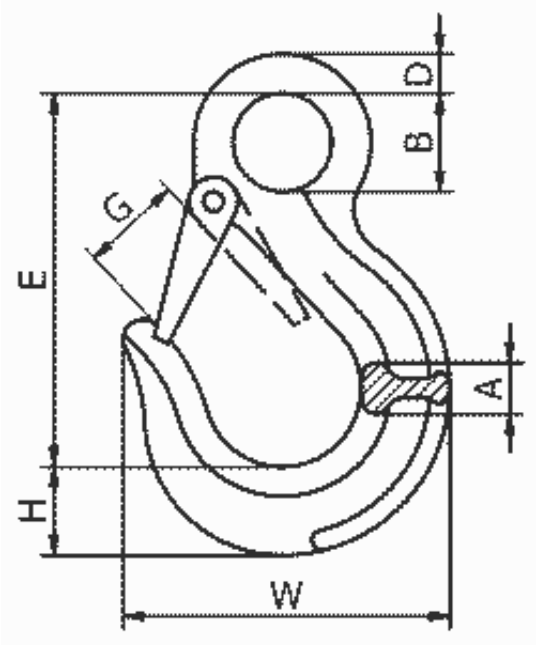

DOR [t]	E [mm]	W [mm]	B [mm]	D [mm]	A [mm]	G [mm]	H [mm]	Masa [kg]
1,4	79	68	20	11	17	19	22,5	0,31
2,5	98	87	24	12	18	25	30	0,5
4	120	107	33	17	26	28	37	1,1
6,7	154	134	42	19,5	32	39	48	2,15
10	185	158	50	28	40	43	57	3,71
16	215	195	55	27	49	49	60	6,3

19	235	220	59	29	50	65	67	8,35
26,5	270	240	69	35,5	61	74	82	13,68
40	325	275	80	38	72	88	92	21,7

DOR (WLL) – dopuszczalne obciążenie robocze.

Dostępne warianty

DOR[t]: 1,4, 2,5, 4, 6,7, 10, 16, 19, 26,5, 40

Dokumenty do pobrania

- HAK ZAWIESIOWY INSTRUKCJA - Instrukcja użytkowania haków zawiesiowych - kliknij na linku powyżej (napisany wersalikami) lub poniżej (Pliki do pobrania) by pobrać i zapisać plik pdf.

Strona produktu: https://sklep.dzwignice.com/637-hak-z-uchem-hes-klasy-10.html