

Hak strzemieniowy HCS klasy 10

Indeks	**ZAH HHCS**

Hak strzemieniowy klasy 10 do zawiesi łańcuchowych, używany bez ogniwa pośredniego i łączącego. Udźwig od 1,4 do 16 t, wymiary i typoszereg w tabeli.

Opis

Hak strzemieniowy HCS klasy 10 wg PN-EN 1677-2

- Używany bez ogniwa pośredniego i ogniwa łączącego.
- Klasa 10 o podwyższonej wytrzymałości, wykonany zgodnie z normą PN-EN 1677-2.
- Współczynnik bezpieczeństwa 4:1.
- Każda sztuka sprawdzona obciążeniem próbnym 2,5 × DOR.
- Każda sztuka sprawdzona defektoskopią magnetyczno-proszkową (MPI).
- Próbki z każdej partii wytrzymują 20 000 cykli obciążenia 1,5 × DOR.
- Temperatura pracy z pełnym DOR: od −40 do +200 °C.
- Lakierowany proszkowo na pomarańczowo (RAL 2004).
- Cechowanie: typ, klasa, numer partii, znak producenta, znak CE.

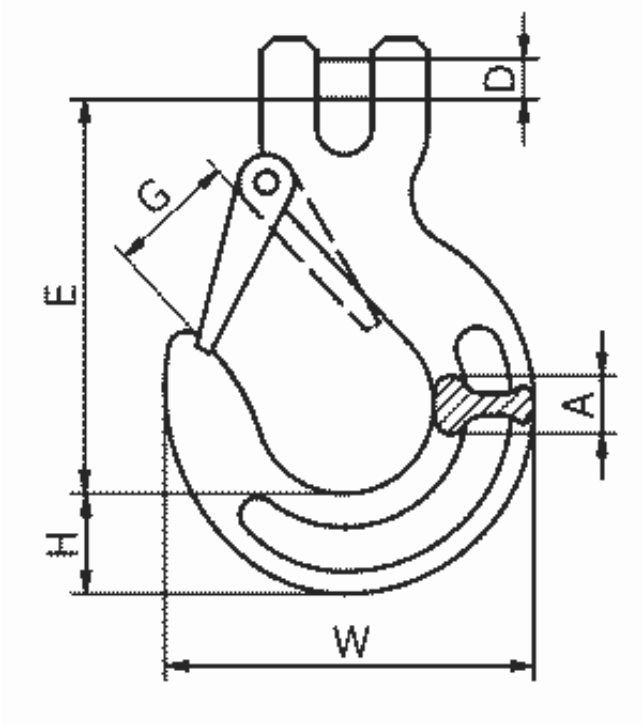

DOR [t]	E [mm]	W [mm]	D [mm]	A [mm]	G [mm]	H [mm]	Masa [kg]
1,4	71	69	7,6	16	19	23	0,33
2,5	88	86	9,7	18	25	30	0,57
4	102	104	13	25	27	37	1,03
6,7	129	132	15,8	34	39	47	2,17

10	160	156	20	40	46	55	3,9
16	198	190	24	50	49	62	7

DOR (WLL) – dopuszczalne obciążenie robocze.

Dostępne warianty

DOR[t]: 1,4, 2,5, 4, 6,7, 10, 16

Dokumenty do pobrania

- HAK ZAWIESIOWY INSTRUKCJA - Instrukcja użytkowania haków zawiesiowych - kliknij na linku powyżej (napisany wersalikami) lub poniżej (Pliki do pobrania) by pobrać i zapisać plik pdf.

Strona produktu: https://sklep.dzwignice.com/636-hak-strzemieniowy-hcs-klasy-10.html