

Ogniwo do kontenerów komunalnych KC

Indeks	**ZAP KC**

Ogniwo KC klasy 8 do podnoszenia kontenerów komunalnych, DOR 5,3 t. Lakierowane, z trwałym, kutym zabezpieczeniem, współczynnik bezpieczeństwa 4:1.

Opis

Ogniwo do kontenerów komunalnych KC klasy 8 wg PN-EN 1677-1

- Klasa 8, zgodne z normą PN-EN 1677-1.
- Trwałe, kute zabezpieczenie.
- Lakierowane proszkowo na czerwono (RAL 3020).
- Współczynnik bezpieczeństwa 4:1.
- Każda sztuka sprawdzona obciążeniem próbnym 2,5 × DOR.
- Każda sztuka sprawdzona defektoskopią magnetyczno-proszkową (MPI).
- Próbki z każdej partii wytrzymują 20 000 cykli obciążenia 1,5 × DOR.
- Temperatura pracy z pełnym DOR: od −40 do +200 °C.
- Cechowanie: typ, klasa, numer partii, znak producenta, znak CE.

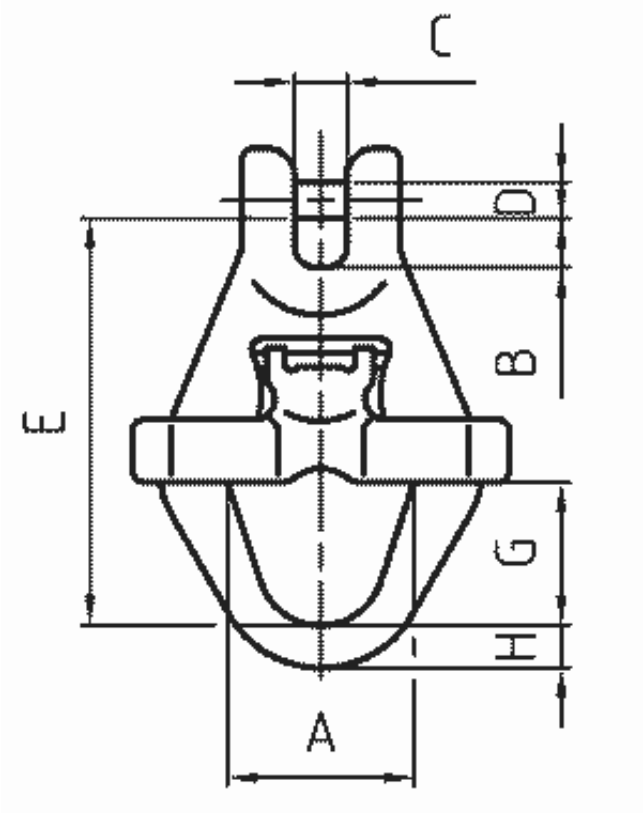

DOR [t]	E [mm]	B [mm]	C [mm]	D [mm]	A [mm]	G [mm]	H [mm]	Masa [kg]
5,3	145	16	15	16	70	50	19	2,1

DOR (WLL) – dopuszczalne obciążenie robocze.

Dostępne warianty

DOR[t]: 5,3

Dokumenty do pobrania

- OGNIWO ZAWIESIOWE INSTRUKCJA - Instrukcja użytkowania ogniw zawiesiowych - kliknij na linku (napisany wersalikami) powyżej, lub poniżej (Pliki do pobrania), by pobrać i zapisać plik w formacie pdf.

Strona produktu: https://sklep.dzwignice.com/634-ogniwo-do-kontenerow-komunalnych-kl8-kc.html