

Wciągnik łańcuchowy ZBE HP 6m

Indeks	**ZAW ZBE**

Wciągniki do podnoszenia na wysokość 6m z zabezpieczeniem przed przeciążeniem. Typoszereg udźwigu 1.0t, 2.0t, 3.0t i 5.0t. Wymiary w tabeli.

Opis

ZBE – Wciągnik łańcuchowy o wysokości podnoszenia 6,0m

Wciągnik łańcuchowy przeznaczony jest do ręcznego pionowego transportu ładunków.
Posiada niewielka masę własną oraz łańcuch nośny ocynkowany.
Dodatkowo wyposażony jest w zabezpieczenie przed przeciążeniem.
Do sterowania na wysokość manewrową służy łańcuch ręczny.
Udźwig - dopuszczalne obciążenie robocze (WLL) oznacza maksymalną masę jaka może być podnoszona lub opuszczana.
Wciągniki stosuje się do prac montażowych, do obsługi maszyn i pieców, przeładunku na rampach i w magazynach.
Standardowa wysokość podnoszenia (HP) jak i standardową wysokość manewrową można zmienić na zamówienie.

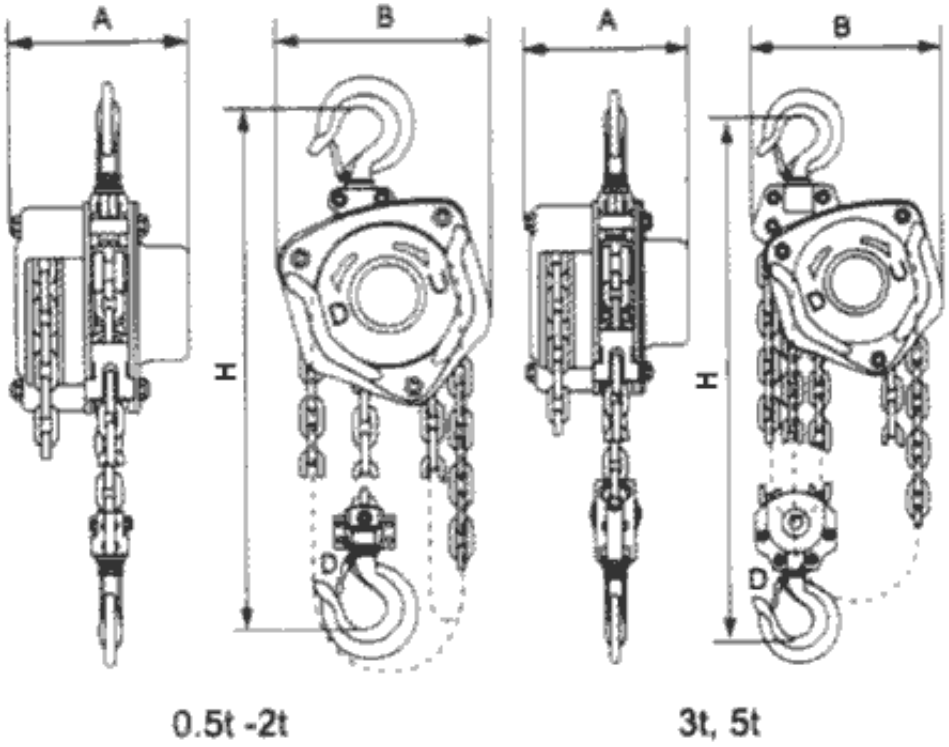

TYP :	ZBE 1,0	ZBE 2,0	ZBE 3,0	ZBE 5,0
Udźwig [kg]	1 000	2 000	3 000	5 000
Wysokość podnoszenia [m]*	6	6	6	6

Wysokość manewrowa [m]**		5,5	5,5	5,5	5,5
Ilość cięgien		1	1	2	2
Siła podnoszenia [N]		320	365	385	435
Średnica łańcucha [mm]		6	8	8	10
Minimalna wysokość H [mm]		317	414	465	636
Wymiary [mm]	**A**	148	161	161	186
	B	162	187	210	253
	D	31	39	40	46
Masa [kg]		14,4	25,6	31,6	57

* Standardowa wysokość podnoszenia, którą można przerobić na zamówienie
** Standardowa wysokość manewrowa, którą można przerobić na zamówienie

Spełnia przepisy dyrektywy maszynowej

Cechowany :
- znak wytwórcy
- znak CE
- udźwig
- nr fabryczny
- rok produkcji

Dostępne warianty

Wybierz typ: 1, 2, 3, 5

Strona produktu: https://sklep.dzwignice.com/631-wciagnik-lacuchowy-zbe-hp-6m.html