

Wciągnik łańcuchowy ZBE HP 3m

Indeks	**ZAW ZBE**

Ręczny wciągnik łańcuchowy z łańcuchem manewrowym ZBE ze sprzęgłem przeciążeniowym do pionowego podnoszenia ładunków na dużych wysokościach. Udźwig od 1 do 5 t, wysokość podnoszenia 3 m. Łańcuch klasy T, grupa natężenia pracy M1.

Opis

ZBE – wciągnik łańcuchowy z łańcuchem manewrowym i sprzęgłem przeciążeniowym, wysokość podnoszenia 3 m

Ręczny wciągnik z łańcuchem manewrowym do pionowego podnoszenia i opuszczania ładunków przy dużych wysokościach podnoszenia, wyposażony w poślizgowe sprzęgło przeciążeniowe.

- Zastosowanie: bezpieczne i precyzyjne pionowe podnoszenie i opuszczanie ładunków przy dużych wysokościach podnoszenia, gdy wciągnik jest zamontowany wysoko, poza zasięgiem operatora
- Poślizgowe sprzęgło przeciążeniowe chroni wciągnik przed uszkodzeniem mechanicznym, gdy operator przypadkowo lub celowo próbuje podnieść ładunek wyraźnie cięższy od udźwigu
- Łańcuch manewrowy to osobny łańcuch spięty w pętlę, którym operator steruje całym mechanizmem; wystaje z korpusu w dół, więc operator może stać z dala od osi podwieszenia ładunku, poza strefą spadania i wahania ładunku
- Niewielka masa własna, ocynkowany łańcuch nośny klasy T ze stali stopowej
- Prowadnica łańcucha zapobiega skręcaniu i zakleszczaniu, więc łańcuch przesuwa się płynnie
- Udźwig (DOR): od 1000 do 5000 kg
- Standardowa wysokość podnoszenia 3 m, standardowa wysokość manewrowa 2,5 m; dłuższy łańcuch na zamówienie
- Grupa natężenia pracy (GNP) M1 według ISO 4301-1
- Temperatura pracy: od −10 do +50 °C
- Wykonany zgodnie z dyrektywą maszynową 2006/42/WE, spełnia wymagania normy EN 13157. Oznakowanie CE, załączona deklaracja zgodności
- Wciągnik ma tabliczkę znamionową

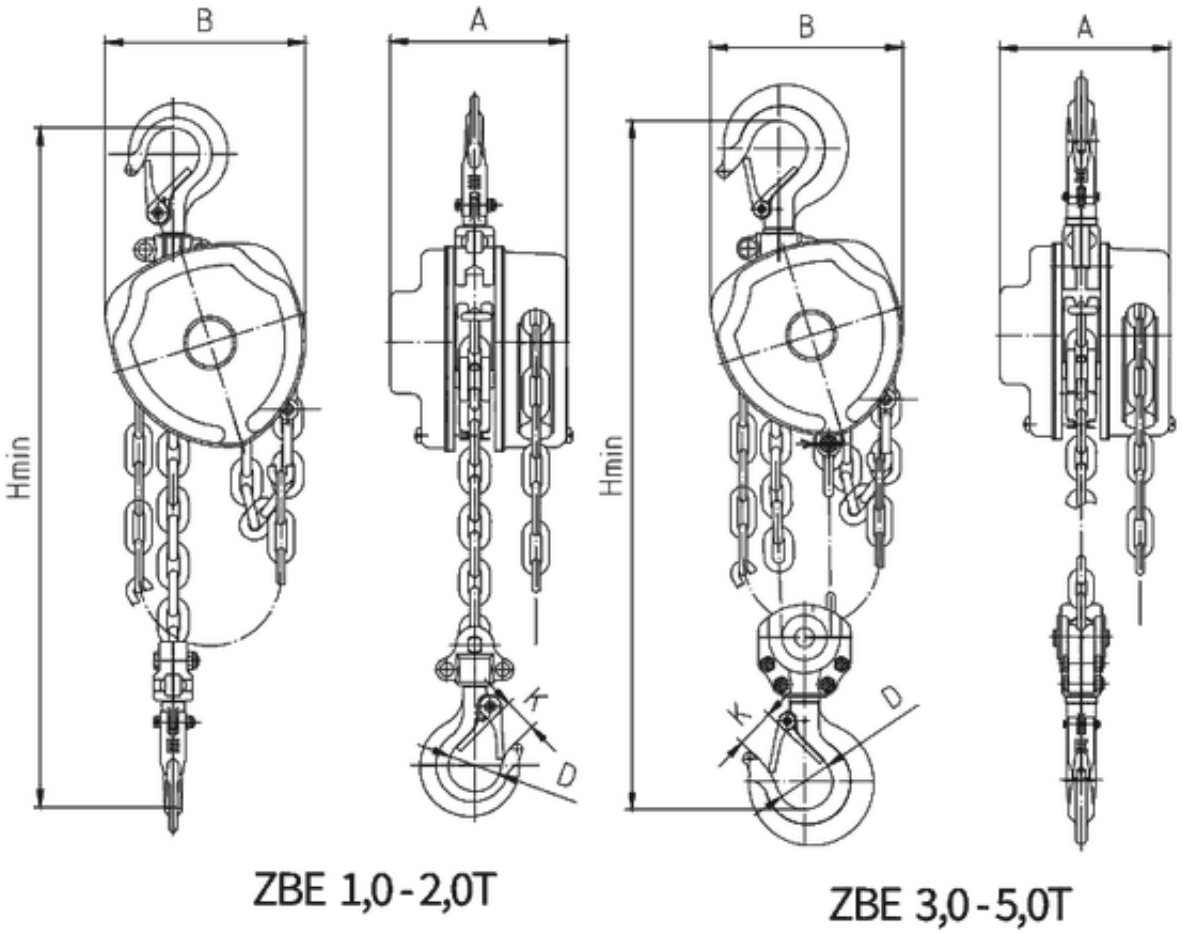

Typ	ZBE 1,0	ZBE 1,5	ZBE 2,0	ZBE 3,0	ZBE 5,0
DOR [kg]	1000	1500	2000	3000	5000
Wysokość podnoszenia* [m]	3	3	3	3	3
Wysokość manewrowa** [m]	2,5	–	2,5	2,5	2,5
Liczba cięgien	1	–	1	2	2
Rozmiar łańcucha [mm]	6×18	–	8×24	8×24	10×30
Siła podnoszenia*** [N]	320	–	365	385	435
Hmin [mm]	317	–	414	465	636
A [mm]	148	–	161	161	186
B [mm]	162	–	187	210	253
D [mm]	26	–	30	38	44
Masa [kg]	9	14	16	22	42
GNP [ISO]	M1	M1	M1	M1	M1

* Standardowa wysokość podnoszenia, którą na zamówienie można zmienić.
** Standardowa wysokość manewrowa, którą można przerobić na zamówienie.
*** Siła podnoszenia: siła przyłożona do łańcucha manewrowego, potrzebna do podniesienia pełnego obciążenia.

Opis

Wciągnik ZBE z łańcuchem manewrowym przeznaczony jest do bezpiecznego, precyzyjnego pionowego podnoszenia i opuszczania ładunków, przy dużych wysokościach podnoszenia, gdy wciągnik zamontowany jest

wysoko, poza zasięgiem operatora.

Wciągnik ZBE jest wyposażony w poślizgowe sprzęgło przeciążeniowe – specjalny mechanizm zabezpieczający, który chroni wciągnik przed uszkodzeniem mechanicznym i zapobiega niebezpiecznym sytuacjom, gdy operator przypadkowo (lub celowo) próbuje podnieść ładunek wyraźnie cięższy niż nominalny udźwig wciągnika.

Łańcuch manewrowy wciągnika ZBE to spięty w pętlę oddzielny łańcuch, którym operator bezpośrednio steruje całym mechanizmem podnoszenia i opuszczania ładunku.

Dzięki temu, że łańcuch manewrowy jest ciągnięty w pętli i wystaje z korpusu wciągnika w dół, operator może stać w bezpiecznym miejscu, z dala od osi podwieszenia ładunku poza strefą spadania, zasięgiem obrotu, wahaniem ładunku lub torem ruchu wózka.

Wciągnik posiada niewielką masę własną oraz ocynkowany łańcuch nośny klasy T ze stali stopowej.

Konstrukcja prowadnicy łańcucha zapobiega skręcaniu lub zakleszczaniu, zapewniając płynny przesuw.

Grupa natężenia pracy (GNP) M1 według ISO 4301-1. Norma ISO 4301-1 dzieli mechanizmy dźwignic na grupy od M1 do M8. O grupie decydują klasa obciążenia (L1–L4, czyli jak często mechanizm pracuje z ładunkiem bliskim udźwigu) i klasa robocza (średni dzienny czas pracy). Szacunkowy resurs mechanizmu w grupie M1 wynosi 800 h przy obciążeniu lekkim (L1), 400 h przy średnim (L2), 200 h przy ciężkim (L3) i 100 h przy bardzo ciężkim (L4). Użytkownik dźwignicy jest prawnie zobowiązany określić rzeczywisty okres użytkowania, na bieżąco kontrolować wykorzystanie resursu i na tej podstawie planować przeglądy, remonty lub wycofanie urządzenia z eksploatacji. Jak dobrać urządzenie do warunków pracy, opisujemy w artykule Zasady doboru urządzeń ze względu na intensywność pracy.

Dozór techniczny. Wciągniki ręczne ogólnego przeznaczenia o udźwigu do 2000 kg nie wymagają zgłoszenia do UDT, a powyżej 2000 kg zgłoszenie jest co do zasady wymagane. Formę dozoru warto potwierdzić dla konkretnego urządzenia. Więcej informacji znajdziesz na oficjalnej stronie Urzędu Dozoru Technicznego.

Dostępne warianty

Wybierz typ: 1, 1,5, 2, 3, 5

Strona produktu: https://sklep.dzwignice.com/625-wciagnik-lacuchowy-zbe-hp-3m.html