

Złącza klinowe FSL

Indeks **ZA0 FSL**

Złącze klinowe do połączenia liny ze zbloczem dźwigowym do lin od ø7mm do ø32mm. Pełne wymiary i typoszereg w tabeli.

Opis

Złącza klinowe FSL

Złącze klinowe przeznaczone jest do połączenia liny ze zbloczem dźwigowym. Złącze składa się z końcówki stożkowej zalewanej na linę oraz z korpusu. Budowa pozwala na szybki demontaż liny ze złącza.

Współczynnik bezpieczeństwa: 5:1

Wykonane ze stali o dużej wytrzymałości na rozciąganie

Lakierowane proszkowo na zielono lub poddawane cynkowaniu ogniowym

Cechowanie: rozmiar, DOR, numer partii oraz znak producenta

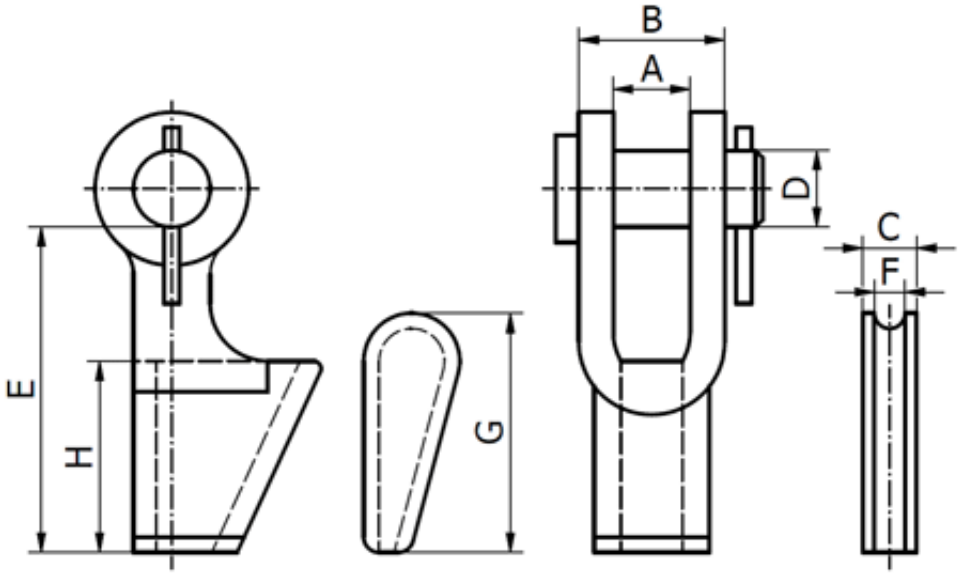

Rozmiar - Średnica liny [mm]	WLL [t]	MBL [kN]	A mm	B mm	C mm	D mm	E mm	F mm	G mm	H mm	kg/szt
7-8	**2,0**	98,0	18	36	9	16	101	6	70	50	0,8
9-10	**2,4**	117,7	20	46,5	11,5	20,5	112	7,5	77	59	1,0
11-13	**4,0**	196,1	25	56	14	25	138	9	102	78	2,0
14-16	**5,0**	245,1	30	59	18,5	30	165	12,5	123	95	3,35
18-19	**8,0**	392,2	38	73	21,5	35	198	14	148	112	5,55
20-22	**11,0**	539,3	45	86	25,5	41	217	18	168	130	8,50
24-26	**15,0**	735,5	50	95	27	50	250	20	215	160	14,9
27-29	**18**	882,6	60	110	30	55	290	25	230	190	21,1

30-32	**22**	1078,7	65	120	34	60	320	28	265	200	30,9

WLL – Dopuszczalne obciążenie robocze

MBL – Minimalna siła zrywająca

Dostępne warianty

Wybierz udźwig: 2,00t, 2,40t, 4,00t, 5,00t, 8,00t, 11,2t, 15,0t, 18,0t, 22,0t

Cechy produktu

Rodzaj wyrobu	**Złącza klinowe**
Średnica liny (mm)	**7**
Średnica liny (mm)	**8**
Średnica liny (mm)	**9**
Średnica liny (mm)	**10**
Średnica liny (mm)	**11**
Średnica liny (mm)	**12**
Średnica liny (mm)	**13**
Średnica liny (mm)	**14**
Średnica liny (mm)	**15**
Średnica liny (mm)	**16**
Średnica liny (mm)	**18**
Średnica liny (mm)	**19**
Średnica liny (mm)	**20**
Średnica liny (mm)	**22**
Średnica liny (mm)	**24**
Średnica liny (mm)	**25**
Średnica liny (mm)	**26**
Średnica liny (mm)	**27**
Średnica liny (mm)	**28**
Średnica liny (mm)	**29**
Średnica liny (mm)	**30**
Średnica liny (mm)	**32**
Przeznaczenie	**Do lin**

Strona produktu: https://sklep.dzwignice.com/614-zlacza-klinowe-fsl.html