

Ogniwa łączące C klasy 8 wg PN-EN 1677-1

Indeks	**ZAŁ C**

Ogniwo łączące C klasy 8 do łączenia łańcucha z ogniwem głównym, drugim łańcuchem i hakiem z uchem, DOR od 1,12 do 31,5 t. Lakierowane, współczynnik bezpieczeństwa 4:1.

Opis

Ogniwo łączące C klasy 8 wg PN-EN 1677-1

- Klasa 8, zgodne z normą PN-EN 1677-1.
- Do łączenia: ogniwo główne – łańcuch, łańcuch – łańcuch, łańcuch – hak z uchem.
- Lakierowane proszkowo na czerwono (RAL 3020).
- Współczynnik bezpieczeństwa 4:1.
- Każda sztuka sprawdzona obciążeniem próbnym 2,5 × DOR.
- Każda sztuka sprawdzona defektoskopią magnetyczno-proszkową (MPI).
- Próbki z każdej partii wytrzymują 20 000 cykli obciążenia 1,5 × DOR.
- Temperatura pracy z pełnym DOR: od −40 do +200 °C.
- Cechowanie: typ, klasa, numer partii, znak producenta, znak CE.

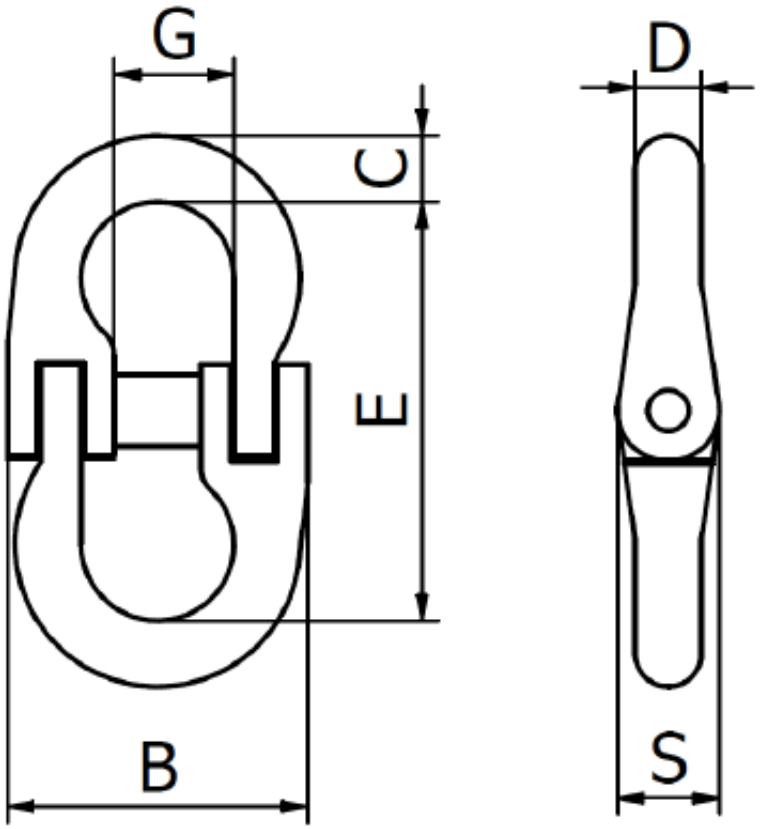

DOR [t]	E [mm]	B [mm]	G [mm]	C [mm]	S [mm]	D [mm]	Masa [kg]
1,12	42	36,5	16,3	7,6	11,5	7,1	0,075
2	58	53	20	9,3	15	9	0,15
3,15	71	66	28	13	18	11,8	0,31
5,3	84,8	83,4	30	15,3	24,8	15	0,66
8	105	99	35	20	30	20	1,25
12,5	116	117	44	24,5	36,5	24	1,98
15	139	141	51	27	41	27,5	3,1
21,2	158	161	57,5	31	50	30	4,5
31,5	200	195	68	38	56	38,5	9

DOR (WLL) – dopuszczalne obciążenie robocze.

Dostępne warianty

DOR[t]: 1,12, 2, 3,15, 5,3, 8, 12,5, 15, 21,2, 31,5

Dokumenty do pobrania

- OGNIWO ZAWIESIOWE INSTRUKCJA - Instrukcja użytkowania ogniw zawiesiowych - kliknij na linku (napisany wersalikami) powyżej, lub poniżej (Pliki do pobrania), by pobrać i zapisać plik w formacie pdf.

Strona produktu: https://sklep.dzwignice.com/585-ogniwa-laczace-c-klasy-8-wg-pn-en-1677-1.html