

KGR - Stelaż pod wciągnik

Indeks	**ZUMKGR**

Przenośna składana suwnica bramowa KGR WLL 1500kg. Wymiary w tabeli.

Opis

Stelaż pod wciągnik Suwnica bramowa

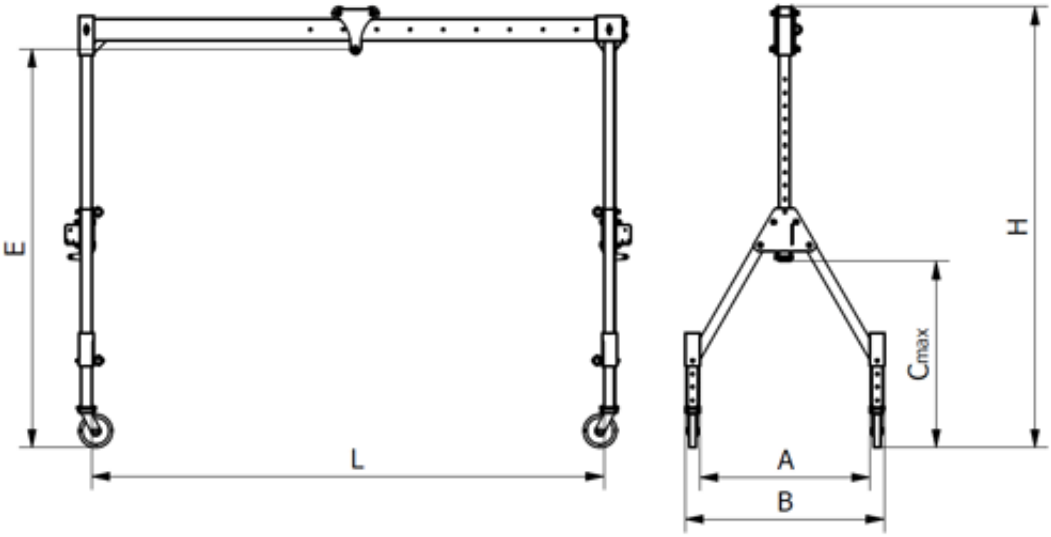

TYP	DOR [kg]	Wymiary [mm]						Masa [kg]
		H min/max	L min/max	A	B	C max	E min/max	
KGR 1,5	**1500**	2022 / 3322	1605 / 3855	1278	1498	1404	1700 / 3002	350

L min/max – zmienia się rozstaw słupów bocznych, belka góra posiada zawsze stałą długość.

Spełnia wymagania Dyrektywy Maszynowej Rady Unii Europejskiej.

Dostępne warianty

TYP: KGR 1,5

Strona produktu: https://sklep.dzwignice.com/576-suwnica-skladana-kgr.html