

Uchwyt widłowy do transportu palet - DELTA

Indeks	**widły do palet**

Uchwyt widłowy do transportu palet z ręcznym wyważaniem środka ciężkości i regulowanymi wymiarami. Stosowany do załadunku i rozładunku palet z materiałami budowlanymi. Udźwig w zakresiedo do 1,5t lub do 2t. Długość wideł 1180mm. Wymiary zawiesia w tabeli.

Opis

DELTA – Zawiesie widłowe do palet z manualnym wyważaniem

Służy do podnoszenia palet z manualnym ustawianiem środka ciężkości i wydłużonymi widłami. Posiada regulację wysokości i szerokości rozstawu wideł.

Spełnia przepisy dyrektywy maszynowej : 2006/42/WE
Wykonany wg zharmonizowanej normy : PN-EN 13155
Cechowany :
- znak wytwórcy
- znak CE
- udźwig
- nr fabryczny
- rok produkcji

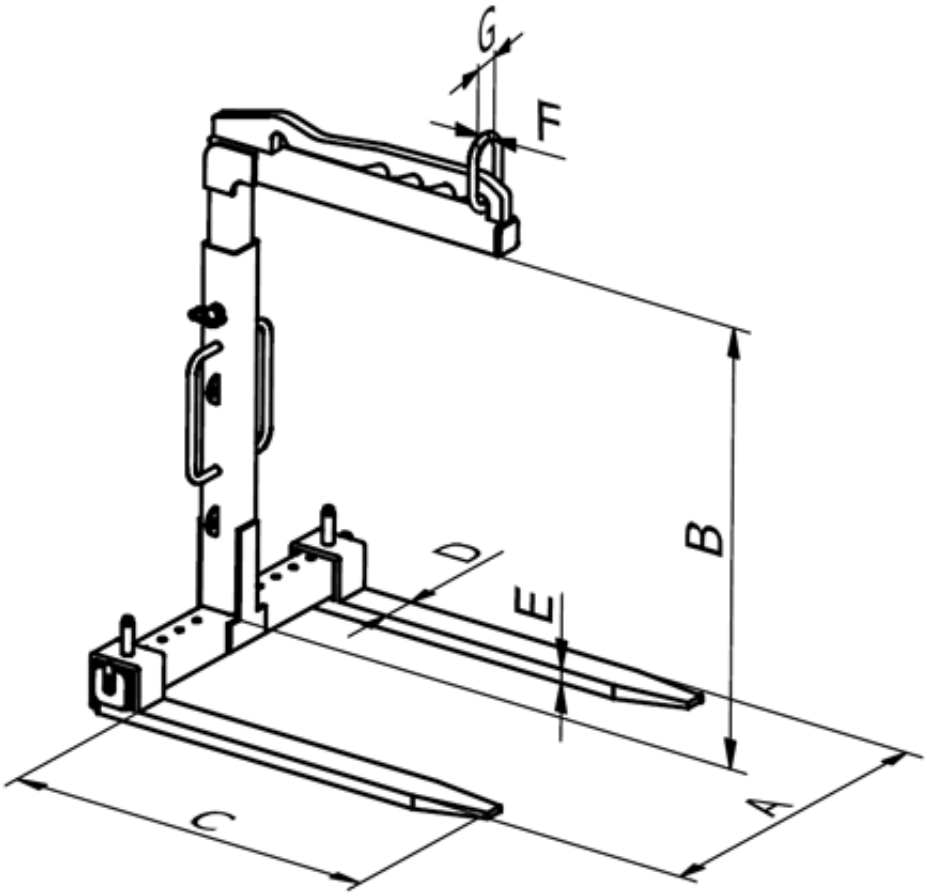

TYP	WLL (t)	Wymiary (mm)							Masa (kg)
		A	B	C	D	E	F	G	
DELTA 1,5	**1,5**	330-780	1310 - 1760	1180	120	35			200
DELTA 2,0	**2,0**	450 – 900	1300 – 1750	1180	120	40	16	75	235

Uchwyt przeznaczony jest do transportu i pionowego podnoszenia palet, bloczków, cegieł, materiałów budowlanych ofoliowanych i spiętych. Mocowany jest do suwnicy, żurawia, dźwigu, HDS-u lub podobnych urządzeń przeładunkowych.

Wycofane ze sprzedaży, niniejsza karta katalogowa służy jako pomoc przy dobraniu zamiennika lub sprawdzeniu parametrów.

Dostępne warianty

TYP: DELTA 1,5, DELTA 2,0

Strona produktu: https://sklep.dzwignice.com/575-delta-uchwyt-widowy-do-transportu-palet.html