

Trawersa rozporowa skręcana TS 6

Indeks	**ZAT TS**

Komplet umożliwia skręcenie trawersy o długości od 0,5 m do 5,0 m ze skokiem co 0,5m.
Udźwig zmienny 6,0t-5,0t zależny od długości trawersy i kąta odchylenia zawiesi.

Opis

Trawersa rozporowa modułowa skręcana TS 6

- Belka trawersowa do transportu długich ładunków i innych.
- Sposób podczepienia trawersy - przeznaczona do współpracy z zawiesiem 2-cięgnowym (maksymalny kąt odchylenia od pionu - 45°).
- Sposób podczepienia ładunku - szakle na końcach trawersy.
- Temperatura pracy od -20°C do +100°C.

- Spełnia przepisy Dyrektywy Maszynowej Rady Unii Europejskiej: 2006/42/WE
- Wykonana wg. zharmonizowanej normy : PN-EN 13155
- Cechowanie: znak wytwórcy, znak CE, numer fabryczny, rok produkcji, udźwig, rozmiar, masa.

Trawersa sprzedawana z osprzętem w postaci czterech szakli na modułach krańcowych oraz zestawu śrub łączeniowych.
Rozstaw roboczy regulowany za pomocą zestawienia modułów o różnej długości.
DOR zależy od długości trawersy oraz kąta zawiesia, na którym trawersa jest podwieszona (podany w tabeli).
Maksymalna dozwolona ilość członów łączących pomiędzy członami końcowymi wynosi 5.

* Oferta dotyczy samej trawersy, bez zawiesi.

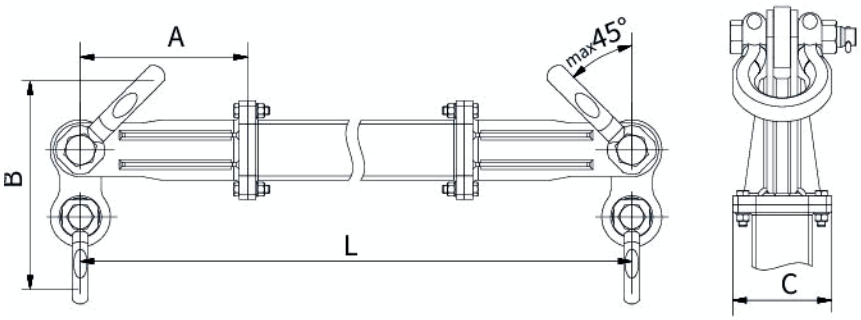

Tabela wymiarów trawersy

Opis	TS 6
Udźwig max	6t
Długość max	4,5m
Człony łączące (Maksymalna dozwolona ilość członów łączących pomiędzy członami końcowymi wynosi 5)	2,0m (22kg) 1,0m (12kg) 0,5m (7kg) 0,25m (4kg)
Człony końcowe	2x0,25m (2x4kg)

Łączniki (masa)	2x0,8kg
Szakle górne	2xBX4.75 (2x1,1kg)
Szakle dolne	2xBX3.25 (2x0,75kg)
Wymiar A [mm]	250
Wymiar B out [mm]	203
Wymiar B int [mm]	190
Wymiar C [mm]	120
Śruby mocujące	M12x50 8.8

Tabela nośności i masy własnej trawersy:

TS 6			
Długość [m]	**DOR [t]**		**Masa max [kg]**
	45°	**30°**	
0,5	6	6	14
1,0	6	6	23
1,5	6	6	32
2,0	6	6	39
2,5	6	6	44
3,0	6	6	49
3,5	6	6	54
4,0	5	6	59
4,5	4	6	64
5,0	3	5	69

DOR - dopuszczalne obciążenie robocze

Strona produktu: https://sklep.dzwignice.com/553-trawersa-rozporowa-skrecana-ts-6.html