

UTK uchwyt do zwojów drutu w kręgach

Indeks	**ZU UTK**

Uchwyt przeznaczony do podnoszenia, transportu zwojów drutu w kręgu. Uchwyt jest wykonany w wersji 3t i zakresie chwytania 500-800mm oraz 5t i zaktesie chwytania 600-900mm. Pełne wymiary w tabeli.

Opis

Uchwyt przeznaczony do podnoszenia , transportu zwojów drutu w kręgu. Sztywna konstrukcja oparta na trzech ramionach A 120˚ pozwalająca na szybki i pewny zacisk na kręgu od środka. Szczęki wymienne z stali odpornej na ścieranie, istnieje możliwość wyposażenia szczęk w pazur. Pełne wymiary w tabeli poniżej.

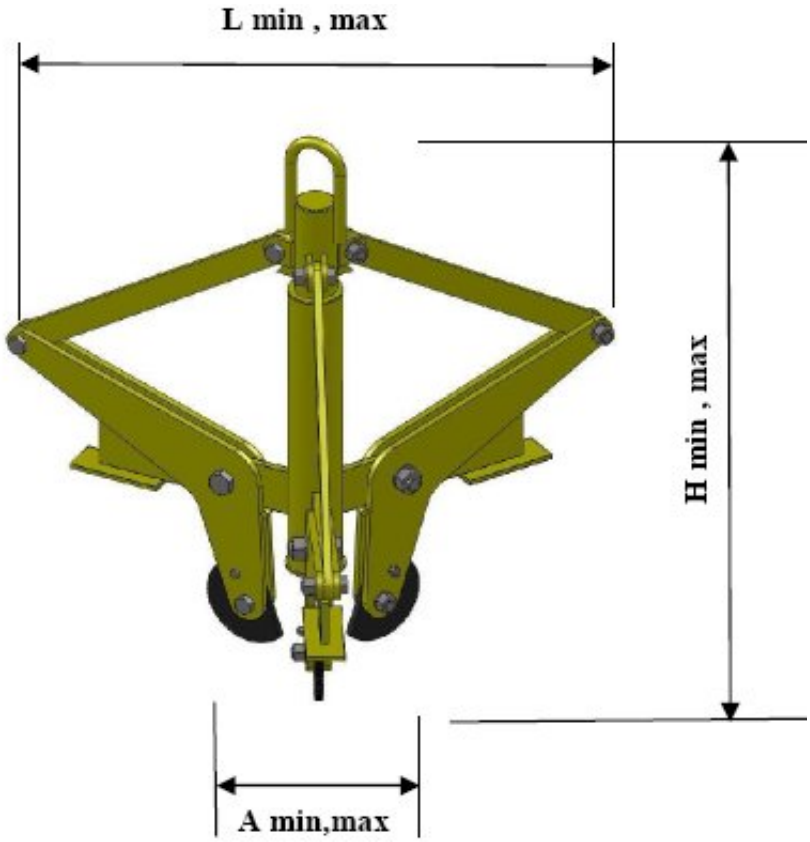

TYP	WLL w kg	A min	A max	H min	H max	L min	L max	Waga kg
UTK–3	3000	500	800	1050	1655	1100	1360	155
UTK–5	5000	600	900	1350	1655	1100	1450	185

Dostępne warianty

TYP: UTK–3, UTK–5

Strona produktu: https://sklep.dzwignice.com/546-uchwyt-do-kregow-zwojow-drutu-typ-utk.html