

2UBX–Z automatyczny uchwyt do zwężek betonowych

Indeks	**ZU 2UBXZ2**

Automatyczny uchwyt przeznaczony do podnoszenia i transportu zwężek betonowych o udźwigu 2t.

Opis

Automatyczny uchwyt przeznaczony do podnoszenia i transportu zwężek betonowych o udźwigu 2t. Prosty i łatwy w zastosowaniu. Uchwyt może być wykonany z mocowaniem do wózka widłowego.

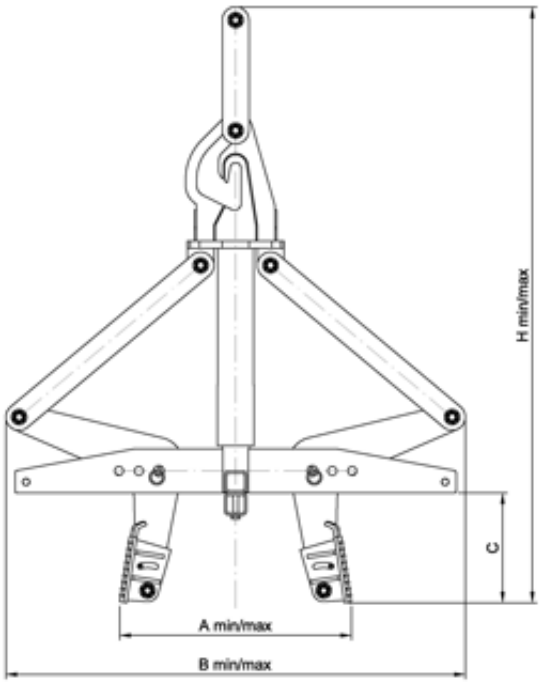

TYP	WLL w kg	A	B	C	H	Waga w kg
2UBX-Z 2	2000	410-1020	1090-1300	145-270	1015-1435	122

Dostępne warianty

TYP: 2UBX-Z 2

Strona produktu: https://sklep.dzwignice.com/544-2ubxz-automatyczny-uchwyt-do-zwezek-betonowych.html