

UBX-A1,A2 uchwyt do podnoszenia kręgów betonowych

Indeks	**ZU UBXA1**

UBX-A1, A2 – automatyczny uchwyt do kręgów betonowych. A1: DOR 1000 kg, fi 500–800 mm; A2: DOR 2000 kg, fi 800–1200 mm.

Opis

Automatyczny uchwyt do podnoszenia i transportu kręgów betonowych typ UBX-A1 dor 1000kg i zakresie chwytania kręgów fi 500-800mm i UBX-A2 DOR 2000kg i zakresie chwytania kręgówod fi 800-1200mm.

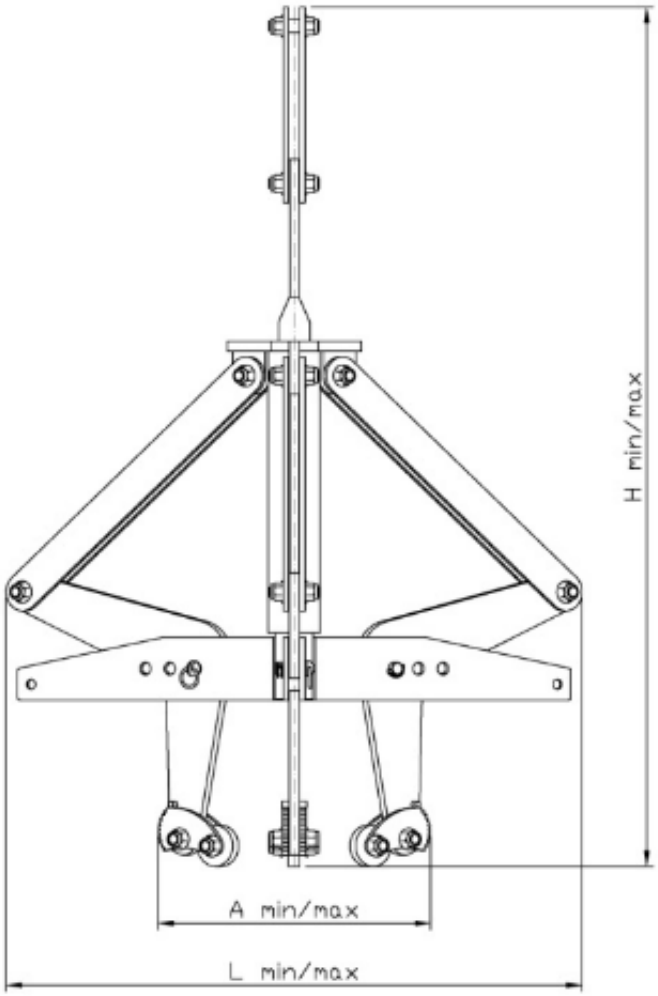

TYP	WLL w kg	A mm	L mm	H min	H max	Waga kg
UBX-A1	1000	500 - 800	980 (przy A = 500)	1365	1565	85
			1160 (przy A = 800)			

UBX-A2	2000	800 - 1200	1180 (przy A = 800) 1490 (przy A = 1200)	1365	1600	95

Dostępne warianty

Wybierz typ: A1, A2

Strona produktu: https://sklep.dzwignice.com/543-uchwyt-do-podnoszenia-kregow-betonowych-typ-ubx-a1a2.html