

3UBX uchwyt szczękowy do podnoszenia kręgów betonowych

Indeks	**ZU 3UBX1**

Automatyczny uchwyt do kręgów betonowych o DOR 2,5t i zakresie chwytania kręgów od 1500-2500mm.

Opis

Automatyczny uchwyt do kręgów betonowych o DOR 2500 kg i zakresie chwytania kręgów od 1500mm do 2500mm.

Prosty i szybki sposób przestawienia zakresu chwytania. Możliwość wykonania w trzech różnych wersjach w zależności od sposobu mocowania uchwytu o urządzenia dźwigowego. Zaleta uchwytu brak nacisku promieniowego. Przedstawione wersje wykonania w zależności od potrzeb zamawiającego i dostosowania uchwytu do współpracy z suwnicą bądź wózkiem widłowym.

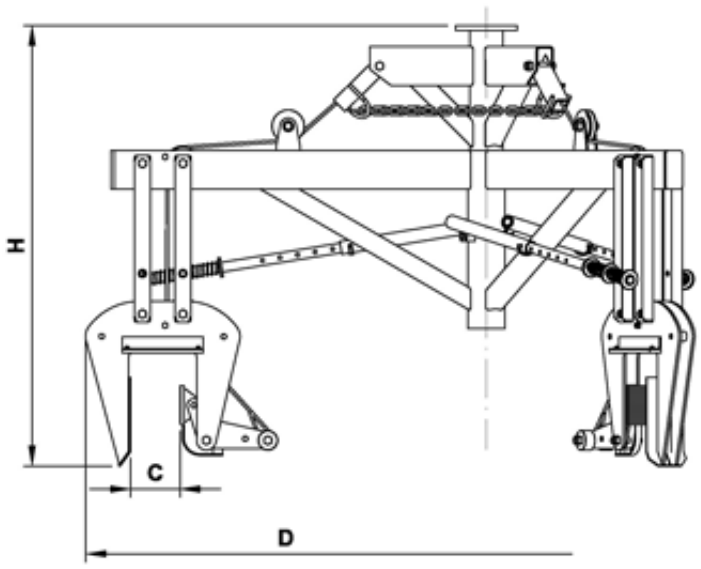

TYP	WLL w kg	C	D	H	Waga w kg
3UBX-150/2500	2500	50-150	2000-3000	1350-1650	255

Spełnia wymagania Dyrektywy Maszynowej.

Wykonany wg zharmonizowanej normy: PN-EN 13155

Dostępne warianty

Wybierz udźwig: 2,50t

Cechy produktu

WLL	**2,5t**

Strona produktu: https://sklep.dzwignice.com/542-uchwyt-szczekowy-do-podnoszenia-kregow-betonowych-typ-3ubx.html