

Złącze klinowe FCS

Indeks	**ZA0 FCS**

Złącze klinowe zalewane do połączenia liny ze zbloczem dźwigowym do lin od ø11mm do ø22mm. Pełne wymiary i typoszereg w tabeli.

Opis

Złącza klinowe FCS

Złącze klinowe przeznaczone jest do połączenia liny ze zbloczem dźwigowym. Złącze składa się z końcówki stożkowej zalewanej na linę oraz z korpusu. Budowa pozwala na szybki demontaż liny ze złącza.

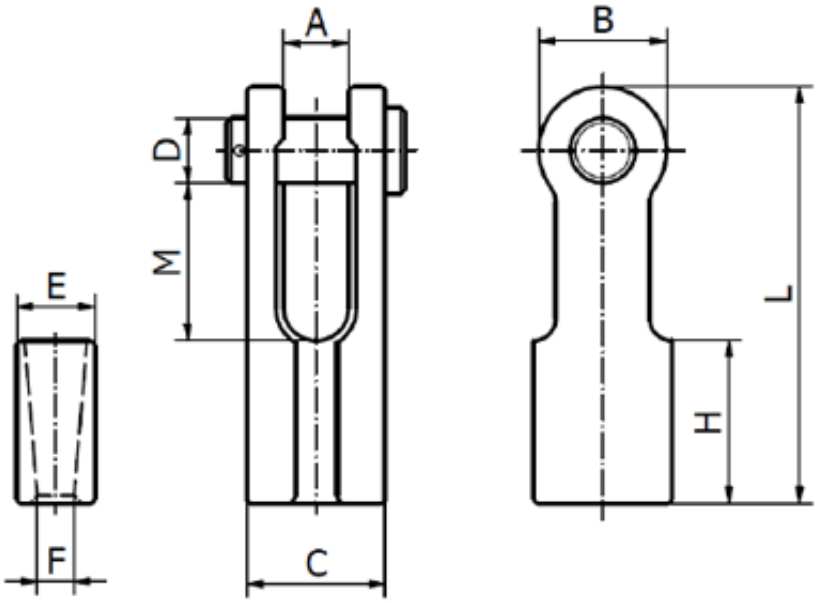

Rozmiar – Średnica liny [mm]	WLL [t]	MBL [kN]	A mm	B mm	C mm	D mm	E mm	F mm	H mm	L mm	M mm	kg/szt
11-13	**4,0**	**196,1**	25	50	49	25	33	15	62	150	46	1,6
13-16	**5,0**	**245,1**	32	58	60	30	38	18	72	182	59	2,6
16-19	**8,0**	**392,2**	38	70	70	35	45	21	85	218	69	4,5
20-22	**11,0**	**539,3**	44	80	82	41	50	24	102	253	81	6,5
23-26*	**15,0**	**735,5**	51	104	95	51	60	28	115	298	90	11
27-29*	**18,0**	**882,6**	57	114	107	57	70	32	152	357	116	16
30-32*	**25,0**	**1225,8**	63	126	119	63	80	36	150	382	120	18
33-36*	**25,0**	**1225,8**	64	126	125	64	85	39	160	404	125	23
37-39*	**30,0**	**1471,0**	70	152	136	70	90	42	176	443	136	29
40-42*	**34,0**	**1667,1**	76	156	142	76	95	45	188	474	142	36

WLL – Dopuszczalne obciążenie robocze

MBL – Minimalna siła zrywająca

*) Rozmiar nie jest produkowany na stan magazynowy

Dostępne warianty

średnica liny: 11-13, 13-16, 16-19, 20-22, 23-26, 27-29, 30-32

Cechy produktu

Rodzaj wyrobu	**Złącza klinowe**
Średnica liny (mm)	**11**
Średnica liny (mm)	**12**
Średnica liny (mm)	**13**
Średnica liny (mm)	**14**
Średnica liny (mm)	**15**
Średnica liny (mm)	**16**
Średnica liny (mm)	**17**
Średnica liny (mm)	**18**
Średnica liny (mm)	**19**
Średnica liny (mm)	**20**
Średnica liny (mm)	**21**
Średnica liny (mm)	**22**
Średnica liny (mm)	**23**
Średnica liny (mm)	**24**
Średnica liny (mm)	**25**
Średnica liny (mm)	**26**
Średnica liny (mm)	**27**
Średnica liny (mm)	**28**
Średnica liny (mm)	**29**
Średnica liny (mm)	**30**
Średnica liny (mm)	**32**
Przeznaczenie	**Do lin**

Strona produktu: https://sklep.dzwignice.com/538-zlacze-klinowe-fcs-.html