

GDA BZ - Uchwyt do kręgów betonowych

Indeks	**ZUMGDABZ**

Pojedynczy uchwyt GDA BZ do betonowych kręgów i rur studziennych. Używa się go wyłącznie po trzy, na trzycięgnowym zawiesiu łańcuchowym; DOR kompletu od 2,1 do 4 t.

Opis

GDA BZ – uchwyt do kręgów betonowych

Uchwyt do podnoszenia i przenoszenia w pionie betonowych rur i kręgów studziennych o przekroju kołowym i średnicy wewnętrznej do 3000 mm. Przydaje się przy montażu studzienek rewizyjnych na rurociągach kanalizacyjnych. Używa się go wyłącznie po trzy, na zawiesiu trzycięgnowym.

- Udźwig (DOR) kompletnego zawiesia z trzema uchwytami: 2100–4000 kg
- Zakres chwytania (grubość ścianki): 40–220 mm
- Wyłącznie do pracy w zestawach po trzy, z trzycięgnowym zawiesiem łańcuchowym
- Zęby z twardego materiału rysują powierzchnię betonu
- Minimalny ciężar podnoszonego ładunku: 10% DOR
- Temperatura pracy: od −20 do +100 °C
- Maksymalna liczba cykli roboczych: 16 000
- Każdy uchwyt przechodzi próbę wytrzymałości zgodnie z załącznikiem do PN-EN 13155
- Wykonany zgodnie z dyrektywą maszynową 2006/42/WE, spełnia wymagania normy EN 13155. Oznakowanie CE, załączona deklaracja zgodności

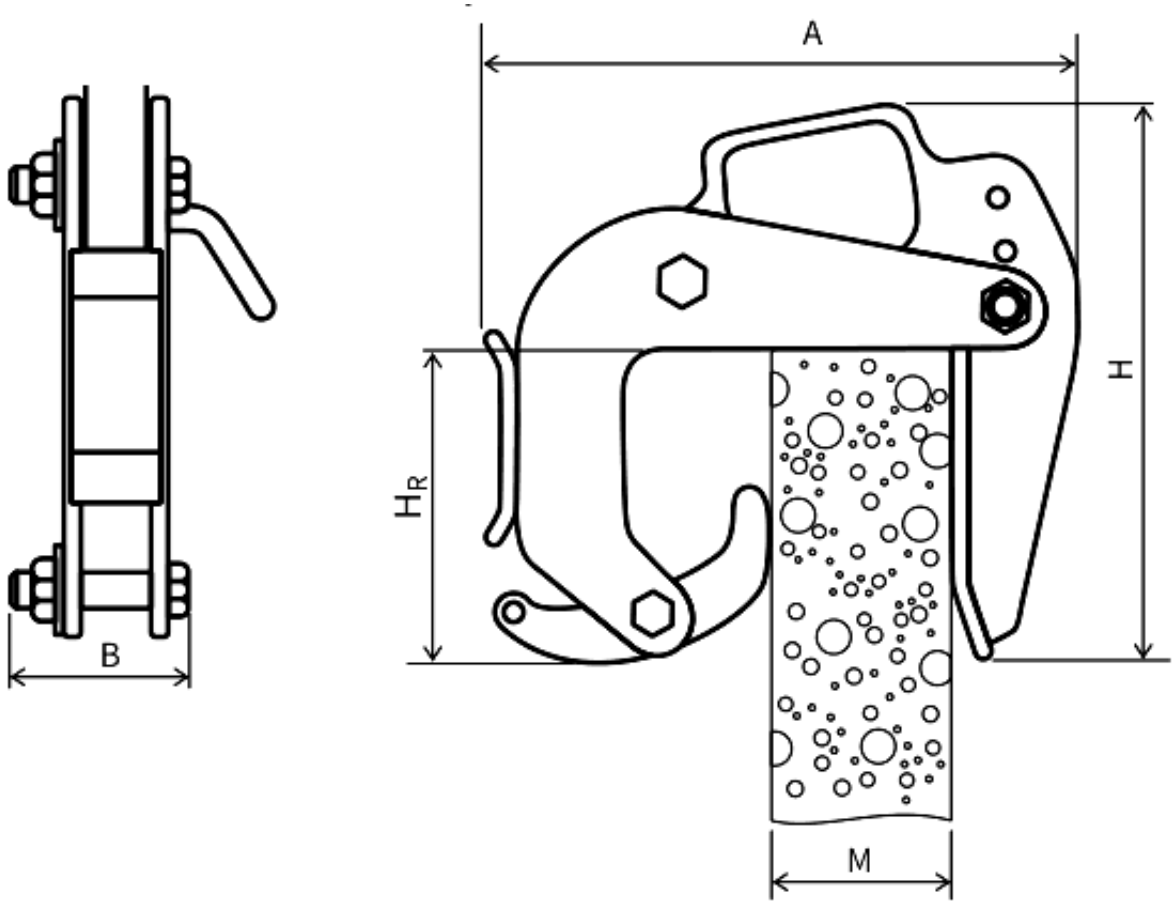

Typ	DOR zawiesia* [kg]	M zakres chwytania [mm]	A [mm]	HR [mm]	H [mm]	B [mm]	Masa [kg]
GDA BZ 2,1	2 100	40–120	360	220	420	50	12,7
GDA BZ 3,0	3 000	50–180	470	275	470	65	23
GDA BZ 4,0	4 000	90–220	470	275	480	65	25

* Podana wartość DOR odnosi się do kompletnego trójuchwytowego zawiesia, skompletowanego ze wskazanych uchwytów.

Cena dotyczy jednego uchwytu; do pracy potrzebne są trzy uchwyty na zawiesiu trzycięgnowym.

Opis

Rękojeść na uchwycie służy do zakładania i zdejmowania zacisków oraz ułatwia precyzyjne manewrowanie ładunkiem.

Cechowanie: znak wytwórcy, znak CE, udźwig, zakres chwytania, numer fabryczny, rok produkcji.

Dostępne warianty

Typ: GDA BZ 2,1, GDA BZ 3,0, GDA BZ 4,0

Strona produktu: https://sklep.dzwignice.com/526-uchwyty-do-kregow-betonowych-typ-gda-bz.html