

Uchwyty do kręgów betonowych typ GDAL

Indeks	**GDA 1.5t**

Lekki komplet (34kg lub 37kg) trzech chwytaków GDA z zawiesiem łańcuchowym o udźwigu 1.5t lub 1.6t, przeznaczony do prac związanych z podnoszeniem kręgu betonowego o grubości ścianki 40÷120mm lub 40÷140mm. Zapewniają samoczynny uchwyt kręgu podczas jego podnoszenia. Wymiary w tabeli.

Opis

Komplet uchwytów GDA 0.7t

W komplecie są trzy uchwyty GDA 0,7t na zawiesiu łańcuchowym trzycięgnowym o L=1500mm. Udźwig kompletu 1,5t lub 1,6t.

Uchwyty te są przeznaczone do pracy wszędzie tam gdzie są kręgi betonowe o wadze do 1.5t i sciance o grubości od 40mm do 120mm lub do 140mm. Umożliwiają bezpieczne i samozaciskowe uchwycenie kręgu betonowego, studni podczas prac montażowych z nimi związanych. Proste w użyciu, solidne i lekkie, waga całego kompletu to 34kg lub 37kg.

Dobiera się zawiesia z chwytakami na podstawie parametrów opisujących krąg w tabeli: udźwig (WLL), zakres grubości ścianki kręgu (Z) jak i jego średnica (Ø).

Przy obracaniu kregów wzdłuż ich osi stosować łącznie z hakiem obrotowym (patrz akcesoria).

Przeznaczenie : Służy do podnoszenia kręgów betonowych wg DIN 4034 w pozycji pionowej.

- Szczęki o ostrych krawędziach z twardego materiału wgryzają się w powierzchnię ładunku i mogą ją zarysować
- Minimalna masa ładunku: 10% DOR (uchwyt samozaciskowy)
- Temperatura pracy: od −20 do +100 °C
- Maksymalna liczba cykli roboczych: 16 000
- Każdy uchwyt przechodzi próbę wytrzymałości zgodnie z załącznikiem do PN-EN 13155

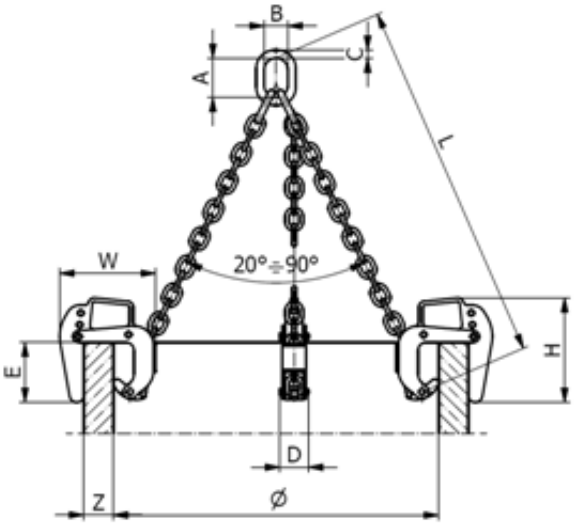

TYP	WLL (t)	Wymiary w mm	Masa (kg)

		Zakres chwytania Z	Ø	L	A	B	C	W	E min	H	D	
GDA 1,5	**1,5**	40 – 120	2000	1500	135	75	18	340	230	345	50	34
GDA 1,6	**1,6**	40 - 140	2000	1500	135	75	18	360	230	360	50	37

Uchwyty są sprzedawane w kompletach z zawiesiem (cena za komplet).

Spełniają przepisy dyrektywy maszynowej

Wykonany wg zharmonizowanej normy: PN-EN 13155

Cechowany :
- znak wytwórcy
- znak CE
- udźwig
- zakres chwytania
- nr fabryczny
- rok produkcji

Opis

Do bezpiecznego podnoszenia i przenoszenia w pozycji pionowej betonowych rur i kręgów studziennych o przekroju kołowym i średnicy wewnętrznej do Ø2000 mm.

Do montażu studzienek rewizyjnych na rurociągach kanalizacyjnych.

Zawiesie składa się z ogniwa zbiorczego oraz trzech cięgien łańcuchowych klasy 8, z których każde zakończone jest uchwytem typu AT-M (GDA).

Część chwytna – zęby wykonane z twardego materiału, rysujące powierzchnię betonu.

Dostępne warianty

TYP: GDA 1,5, GDA 1,6

Dokumenty do pobrania

- GDA 2.1-4.0 - INSTRUKCJA - Instrukcja użytkowania uchwytów do kręgów betonowych - kliknij na linku powyżej by pobrać pdf (napisany wersalikami) lub poniżej (Pliki do pobrania).
- GDA 1.5-4.0 - INSTRUKCJA - Instrukcja użytkowania uchwytów do kręgów betonowych - kliknij na linku powyżej by pobrać pdf (napisany wersalikami) lub poniżej (Pliki do pobrania).

Strona produktu: https://sklep.dzwignice.com/524-gda-zawiesia-do-kregow-betonowych-15t.html