

Zawiesie widłowe do podnoszenia palet - KMI

Indeks	**widły do palet**

Samopoziomujący uchwyt widłowy do transportu palet z regulowanymi wymiarami. Stosowany do podnoszenia i przenoszenia palet z materiałami budowlanymi. Udźwig 1t, 1.5t, 2t i 3t. Wymiary i parametry w tabeli.

Opis

KMI – Zawiesie widłowe do podnoszenia palet z automatycznym wyważaniem

Przeznaczenie : Służy do podnoszenia palet z samoczynnym ustawianiem środka ciężkości. Posiada regulację wysokości i szerokości rozstawu wideł.

Spełnia przepisy dyrektywy maszynowej : 2006/42/WE
Wykonany wg zharmonizowanej normy : PN-EN 13155
Cechowany :
- znak wytwórcy
- znak CE
- udźwig
- nr fabryczny
- rok produkcji

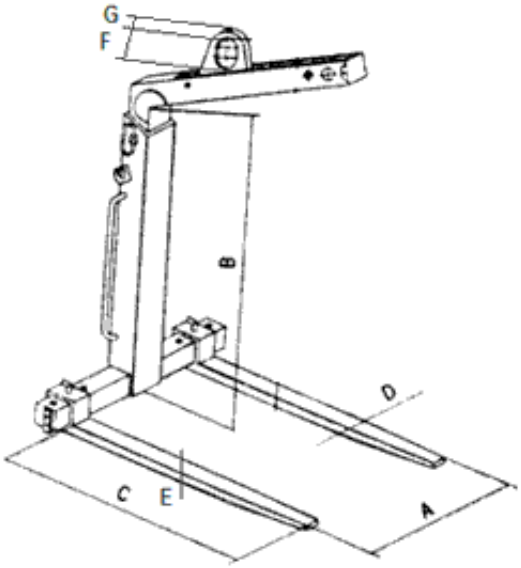

Typ	WLL (t)	Wymiary (mm)							Masa (kg)
		A	B	C	D	E	F	G	
KMI 1,0	1,0	350 – 900	1100 – 1600	1000	100	30	100	27	128
KMI 1,5	1,5	350 – 900	1300 – 2000	1000	100	40	100	27	151
KMI 2,0	2,0	400 – 900	1300 – 2000	1000	120	40	115	32	198

KMI 3,0	3,0	450 – 900	1300 – 2000	1000	120	50	135	36	246
KMI 5,0	5,0	500 – 1000	1300 – 2000	1000	150	60	-	-	372

UWAGA: Środek ciężkości ładunku nie może być odsunięty od początku mocowania wideł o więcej niż 500 mm.

Zawiesia z automatycznym wyważaniem nie można używać do transportowania ładunku, którego masa jest mniejsza niż 20% dopuszczalnego obciążenia roboczego.

Uchwyt przeznaczony jest do transportu i pionowego podnoszenia palet, bloczków, cegieł, materiałów budowlanych ofoliowanych i spiętych.

Mocowany jest do suwnicy, żurawia, dźwigu, HDS-u lub podobnych urządzeń przeładunkowych.

Wycofane ze sprzedaży, niniejsza karta katalogowa służy jako pomoc przy dobraniu zamiennika lub sprawdzeniu parametrów.

Dostępne warianty

Typ: KMI 1,0, KMI 1,5, KMI 2,0, KMI 3,0

Strona produktu: https://sklep.dzwignice.com/509-zawiesie-widlowe-kmi-do-podnoszenia-palet.html