

OPR chwytak do podnoszenia rur betonowych

Indeks	**ZUMOPR**

Uchwyty przeznaczone są do transportu, podnoszenia i układania kręgów i rur betonowych w pozycji poziomej. Udźwig 1.5t (l=750-1500mm), 3.5t (l=1000-2000mm), 3.6t (l=2000-3100), 4.15t (l=1300-2600) i 5t.

Opis

Uchwyt OPR do rur i kregów betonowych w pozycji poziomej

- Zawiesie do transportu rur betonowych w pozycji poziomej z zadarciem 5° do góry
- Podczepienie grzebieniowe z ogniwem, umożliwia zbalansowanie środka ciężkości z zadarciem rury 5°
- Wyposażone w stojak z uchwytami manewrowymi oraz wspornik, umożliwiający oparcie zawiesia na rurze podczas przestawiania ogniwa w grzebieniu

- Temperatura pracy: od −20 do +100 °C
- Maksymalna liczba cykli roboczych: 16 000
- Każdy uchwyt przechodzi próbę wytrzymałości zgodnie z załącznikiem do PN-EN 13155

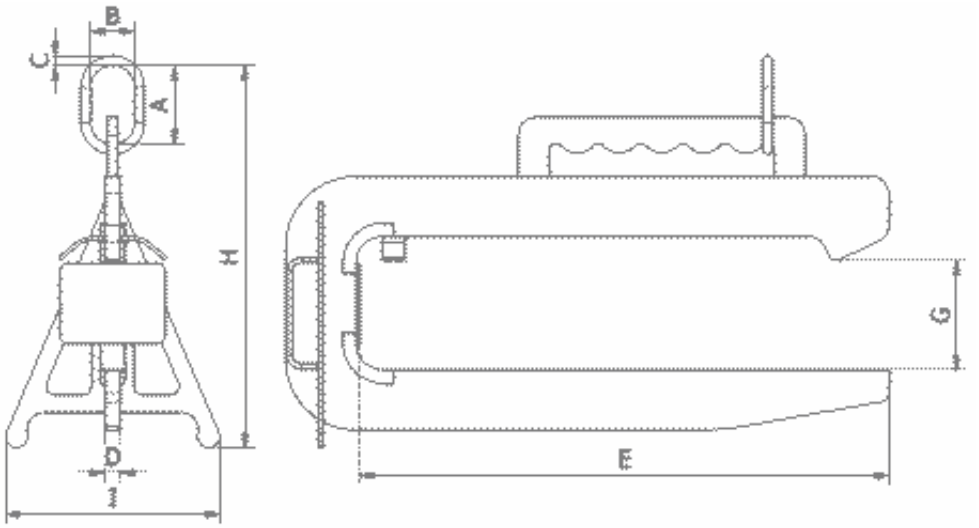

Typ	WLL [t]	Wymiary [mm]											Masa [kg]
		Zakres długości rur	Maks. średnica wewn. rury	Maks. grubość ścianki rury	A	B	C	D	E	G	H	I	
OPR 1,5	**1,5**	750-1500	1200	200	160	90	ø22	35	1200	250	850	485	127
OPR 3,5	**3,5**	1000-2000	1200	250	200	110	ø26	40	1600	300	1088	580	280
OPR 3,6	**3,65**	2000-3100	1000	250	275	150	ø38	60	2250	380	1345	640	705
OPR 4,15	**4,15**	1300-2600	1200	250	200	110	ø26	60	2080	300	1118	580	530
OPR 5	**5,0**	3100	1200	360	275	150	ø38	60	2250	430	1481	640	805

Uchwyt spełnia wymagania normy PN-M-06521:1984 w zakresie projektowania oraz normy PN-M-84702:1984

ogólne badania a także PN-EN 13155 i Dyrektywy Maszynowej.

Cechowanie: znak wytwórcy, znak CE, udźwig, numer fabryczny, rok produkcji.

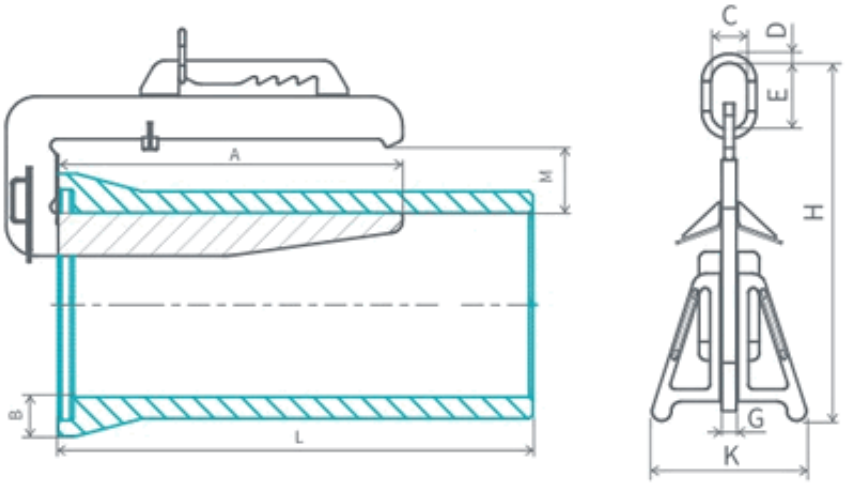

Typ	WLL [kg]	L max [mm]	B max [mm]	C [mm]	D [mm]	E [mm]	K [mm]	A [mm]	M [mm]	G [mm]	H [mm]	Masa [kg]
OPR 1.5	1 500	750 - 1500	200	90	22	160	485	1200	250	35	850	127
OPR 3.5	3 500	1000 - 2000	250	110	26	200	580	1600	300	60	1088	280
OPR 3.6	3 650	3100	250	150	38	275	640	2250	380	60	1345	705
OPR 4.15	4 150	1300 - 2600	250	110	26	200	580	2080	300	60	1118	530
OPR 5.0	5 000	3100	360	150	38	275	640	2250	430	60	1481	805

Dostępne warianty

Wybierz udźwig: 1,50t, 3,50t, 3,65t, 4,15t, 5,00t

Strona produktu: https://sklep.dzwignice.com/508-zawiesie-jednorozne-opr-do-podnoszenia-rur-betonowych.html