

Hak do przyspawania DZG

Indeks	**ZAH DZG**

Hak do przyspawania DZG klasy 8 z kutym zatrzaskiem, do trawersy, łyżki koparki lub części maszyn. Udźwig od 2 do 10 t, wymiary w tabeli.

Opis

Hak do przyspawania DZG

- Klasa 8, stal stopowa 20CrNiMo.
- Do przyspawania na trawersie, łyżce koparki itp.
- Duża powierzchnia do spawania.
- Kuty zatrzask.
- Współczynnik bezpieczeństwa 4:1.
- Każda sztuka sprawdzona defektoskopią magnetyczno-proszkową (MPI).
- Próbki z każdej partii wytrzymują 20 000 cykli obciążenia 1,5 × DOR.
- Temperatura pracy z pełnym DOR: od −20 do +200 °C.
- Cechowanie: DOR, typ, klasa, numer partii, znak producenta, znak CE.

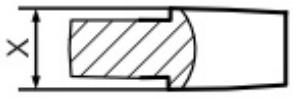

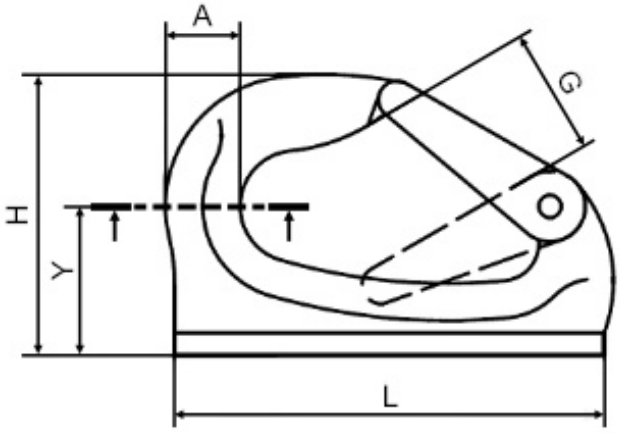

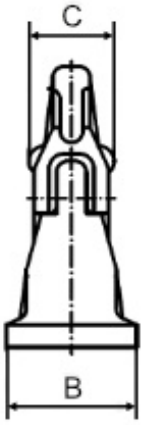

DOR [t]	A [mm]	B [mm]	C [mm]	G [mm]	L [mm]	H [mm]	X [mm]	Y [mm]	Masa [kg]
2	23	34	36,5	26	81	91	21	49	0,8
3	31	36	38	30	115	105	24	60	1,25
5	45	43,5	48	36	159	131	28	72	2,55
8	50	51	49	32	165	135	39	72	3,25

10	54	55	48	45	202	168	39	88	5,6

DOR (WLL) – dopuszczalne obciążenie robocze.

Uwaga: element, do którego przyspawane będą haki, powinien być sprawdzony pod względem wytrzymałości na dane obciążenie.

Dostępne warianty

DOR[t]: 2, 3, 5, 8, 10

Dokumenty do pobrania

- HAK DZG INSTRUKCJA - Instrukcja użytkowania haka do przyspawania typu DZG - kliknij na linku (napisany wersalikami) powyżej, lub poniżej (Pliki do pobrania), by pobrać i zapisać plik pdf.
- HAK DZG AWHW INSTRUKCJA - Instrukcja użytkowania jednostronicowa haka do przyspawania typu DZG i AWHW - kliknij na linku (napisany wersalikami) powyżej, lub poniżej (Pliki do pobrania), by pobrać i zapisać plik pdf.

Strona produktu: https://sklep.dzwignice.com/507-hak-do-przyspawania-dzg-kl8.html