

PKS - Uchwyt magnetyczny

Indeks	**ZUMPKS**

Uchwyt magnetyczny PKS z magnesem neodymowym do podnoszenia blach i detali stalowych w pozycji poziomej; rowek umożliwia podnoszenie rur i prętów. Udźwig od 600 do 2000 kg, bez zasilania.

Opis

PKS – uchwyt magnetyczny

Uchwyt z neodymowym magnesem stałym do podnoszenia i przenoszenia w pozycji poziomej formatek z blachy stalowej i detali stalowych. Nie wymaga zasilania.

- Udźwig (DOR): od 600 do 2000 kg
- Uchwyt z neodymowym magnesem stałym nie wymaga zasilania elektrycznego
- Może być używany pojedynczo lub w zestawach podwieszanych na trawersach
- Bezpieczne uruchamianie uchwytu ręczną dźwignią z przyciskiem bezpieczeństwa
- Do bezpiecznego podnoszenia i przenoszenia w pozycji poziomej formatek z blachy stalowej oraz detali stalowych
- Wzdłużny rowek części chwytnej umożliwia podnoszenie rur, prętów i ładunków zaokrąglonych
- Temperatura pracy: od −40 do +80 °C
- Współczynnik bezpieczeństwa 3,5:1
- Wykonany zgodnie z dyrektywą maszynową 2006/42/WE, spełnia wymagania normy EN 13155. Oznakowanie CE, załączona deklaracja zgodności

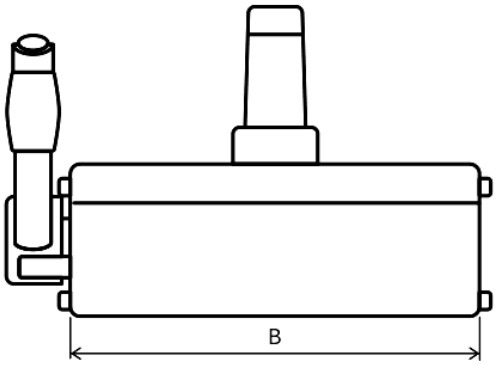

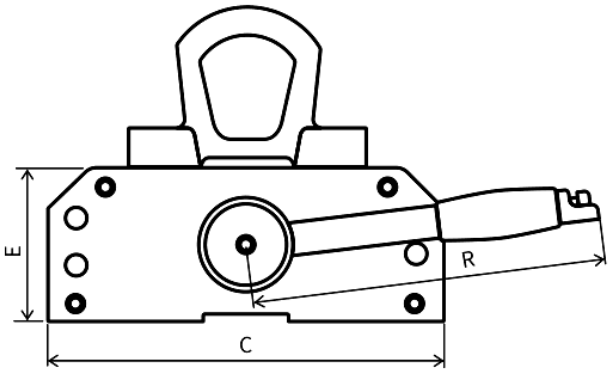

Typ	DOR blacha [kg]	DOR pręty okrągłe [kg]	Maksymalna siła odrywająca [kg]	C [mm]	B [mm]	E [mm]	R [mm]	Masa [kg]
PKS 0,6	600	200	1 800	162	234	74	220	21
PKS 1,0	1 000	300	3 000	190	302	87	265	37,5
PKS 2,0	2 000	600	6 000	231	441	107	380	77

DOR (WLL) – dopuszczalne obciążenie robocze.

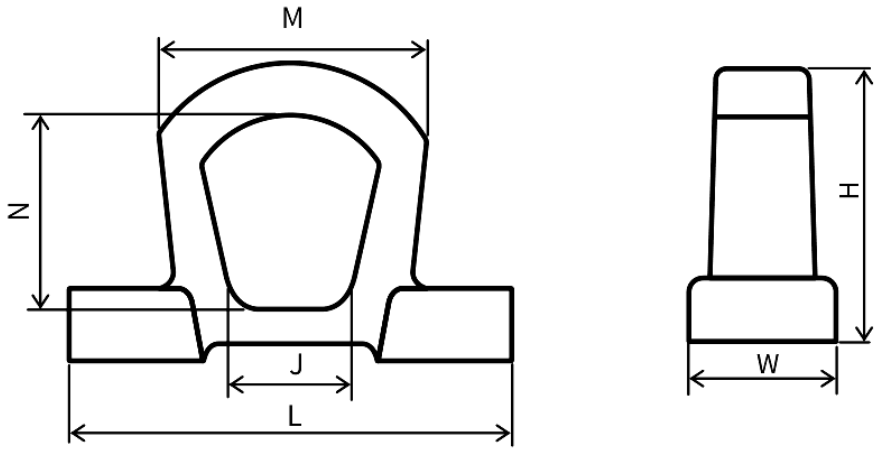

Typ	L [mm]	M [mm]	N [mm]	W [mm]	H [mm]	J [mm]
PKS 0,6	120	47	54	40	84	33
PKS 1,0	140	54	62	44	94	36
PKS 2,0	160	62	67	48	104	43

Redukcja DOR w zależności od szerokości szczeliny powietrznej [mm]

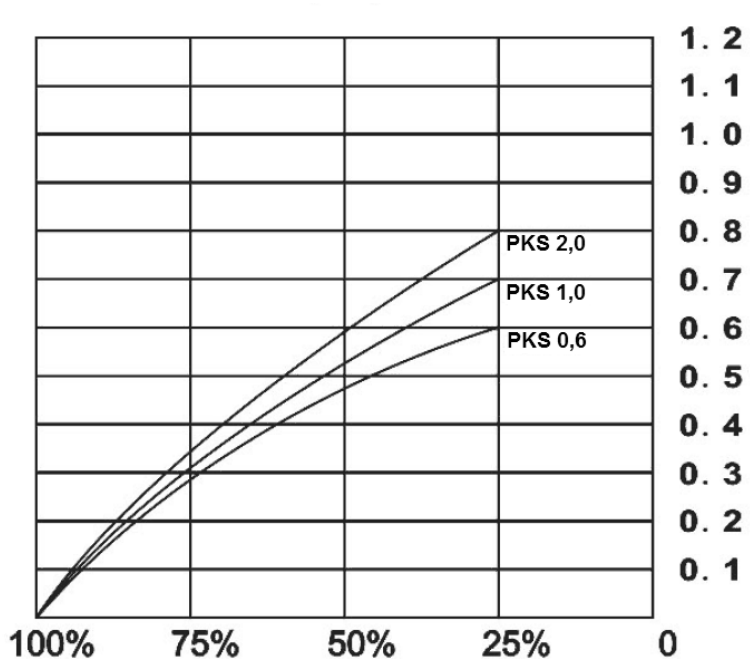

Redukcja DOR w zależności od grubości elementu [mm]

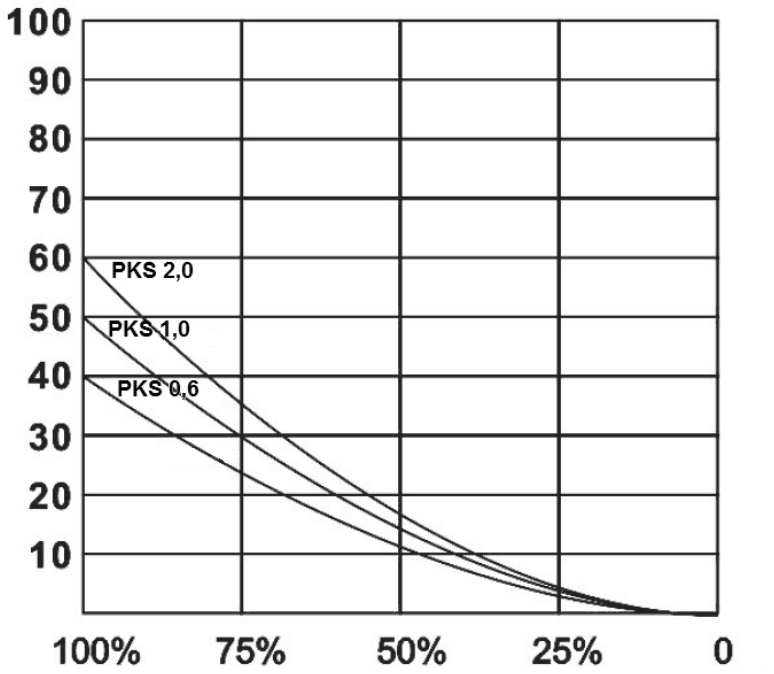

Zasada działania uchwytów z magnesem stałym



Stany uchwytu: otwarty, przełączanie, zamknięty.

Opis

Cechowanie: znak wytwórcy, znak CE, udźwig, numer fabryczny, rok produkcji.

Dostępne warianty

Typ: PKS 0,6, PKS 1,0

Strona produktu: https://sklep.dzwignice.com/506-uchwyt-magnetyczny-z-magnesem-stalym-pks.html