

Uchwyt do pakietów bloczków betonowych

Indeks	**ZUM**

Chwytak ten umożliwia podnoszenie bloczków betonowych i krawężników w pakietach. Udźwig 3,5t.

Opis

Uchwyt do krawężników i bloczków w pakietach

Uchwyt umożliwia podnoszenie i transport pakietów bloczków betonowych np. z palet. Posiada boczne haki umożliwiające podwieszenie siatki zabezpieczającej (nie występuje w komplecie).

Zakres chwytania: 960mm ÷ 1200mm.
Szerokość robocza: 1700mm.
Wysokość bloczków: 880mm ÷ 970mm
WLL: 3,5t
Masa uchwytu 1,05t

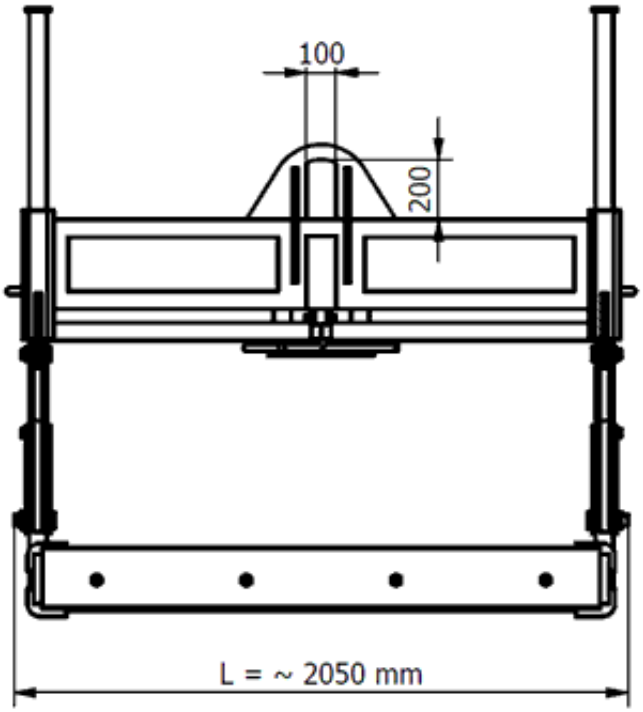

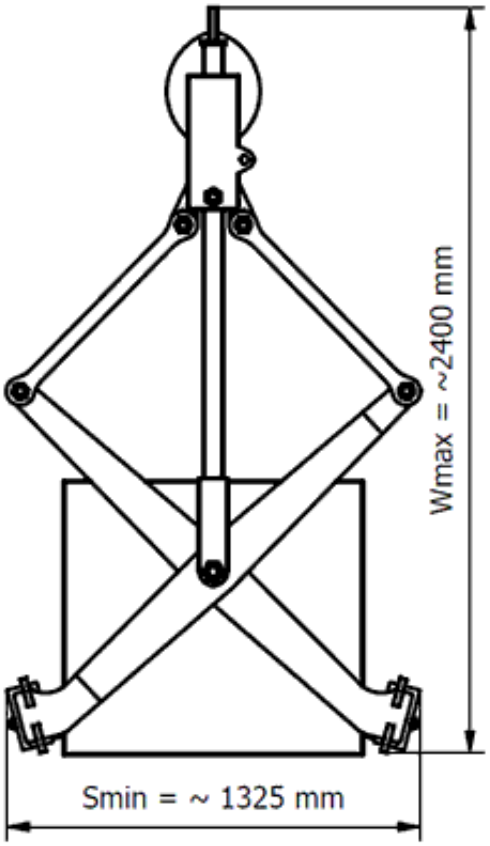

MAKSYMALNE ZACIŚNIĘCIE CHWYTAKA NA STOSIE 960 MM

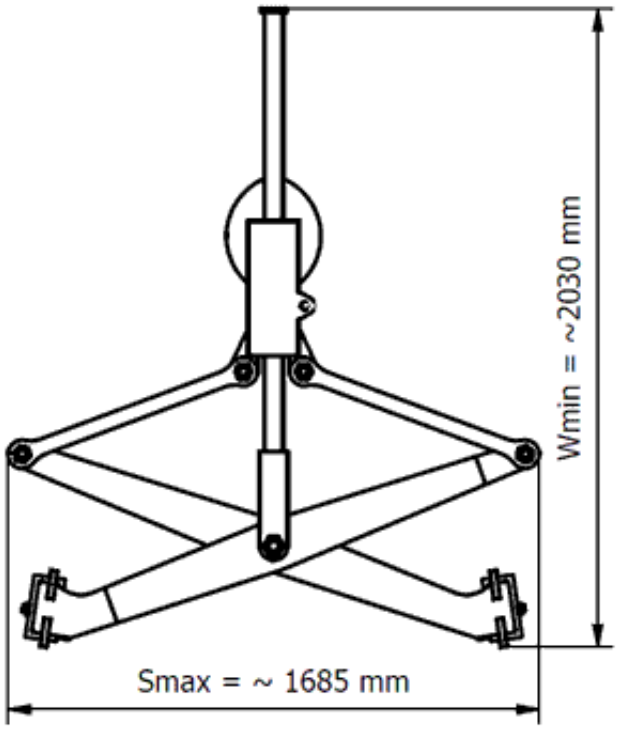

CHWYTAK W POZYCJI SPOCZYNKOWEJ

Strona produktu: https://sklep.dzwignice.com/502-kleszcze-do-pakietow-bloczkow.html