

Uchwyt VLF

Indeks	**ZUTVLF**

Chwytaki do przenoszenia beczek stalowych stojących. Udźwig 500kg lub 800kg.

Opis

VLF - uchwyty do transportu beczek w pozycji pionowej

Przeznaczony do transportu beczek stalowych w pozycji pionowej. Prosty w zastosowaniu i obsłudze. Zaletą jego jest to że ułatwia układanie beczek blisko siebie. Idealny do paletowania.

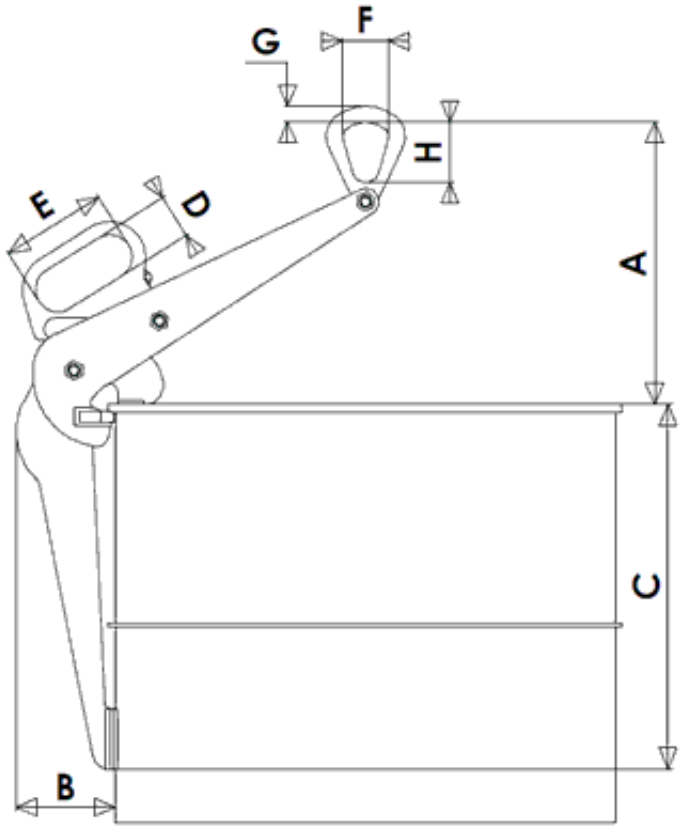

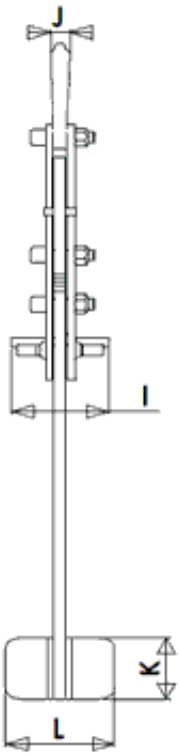

Typ	WLL kg	Beczka mm Ø	A mm	B mm	C mm	D mm	E mm	F mm	G mm	H mm	I mm	J mm	K mm	L mm	Waga kg
VLF 5	500	600	323	114	417	51	121	52	18	69	80	16	70	90	6,6
VLF 8	800	600	345	132	420	46	128	52	18	69	91	16	70	90	8,9

Spełnia wymagania Dyrektywy Maszynowej.

Dostępne warianty

Typ: VLF 5, VLF 8

Strona produktu: https://sklep.dzwignice.com/492-vlf-chwytak-do-transportu-beczek-w-pozycji-pionowej.html