

Uchwyt VFR

Indeks	**ZUTVFR**

Chwytaki do przenoszenia beczek stojących. Udźwig 500kg. Zakresy chwytania do 500mm lub do 600mm.

Opis

VFR - półautomatyczne chwytaki do transportu beczek stojących

Ten uchwyt jest przeznaczony do transportu beczek w pozycji pionowej. Chwytak posiada zamek pozwalający na samoczynne zablokowanie go po opuszczeniu w pozycji otwartej.
Prosty i łatwy w obsłudze. Nadaje się również do transpotu beczek przy użyciu wózka widłowego.

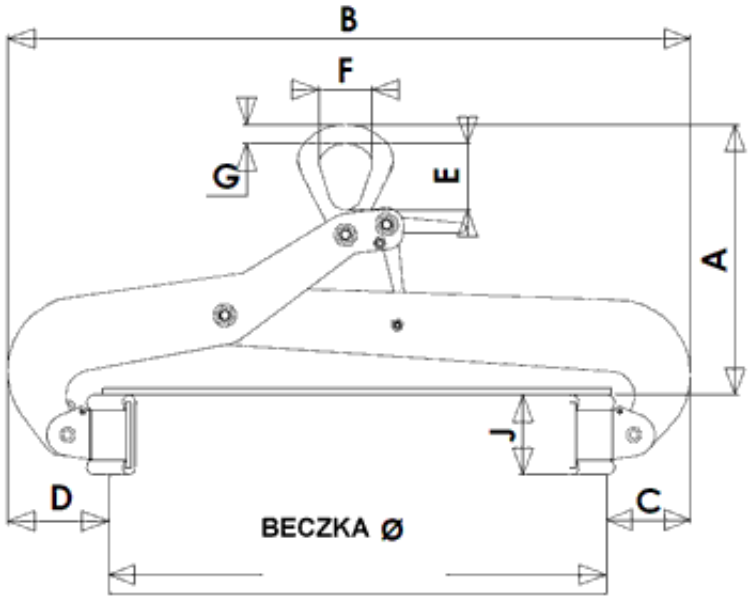

Typ	WLL kg	Beczka mm Ø	A mm		B mm		C mm		D mm		E mm	F mm	G mm	J mm	Waga kg
			min	max	min	max	min	max	min	max					
VFR 5	500	400-500	297	405	673	725	110	120	115	152	80	64	23	96	12
VFR 6	500	500-600	327	443	767	824	110	120	115	147	80	64	23	96	14

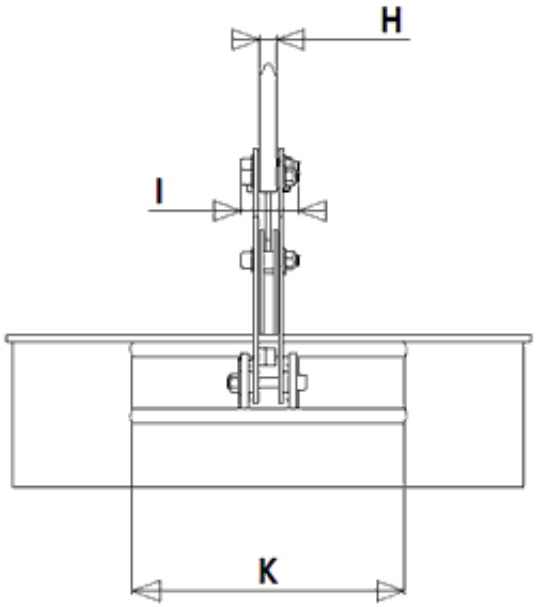

Typ	WLL kg	H mm	I mm	K mm	Waga kg
VFR 5	500	20	62	270	12
VFR 6	500	20	62	320	14

Spełnia wymagania Dyrektywy Maszynowej.

Dostępne warianty

Typ: VFR 5, VFR 6

Strona produktu: https://sklep.dzwignice.com/491-vfr-polautomatyczny-chwytak-do-beczek-stojacych.html