

Trawersa typ SCX do stożkowych rur betonowych

Indeks	**ZUTSCX**

Trawersa do podnoszenia stożkowych rur betonowych. Udźwig (WLL) 1000kg.

Opis

SCX- Trawersa do podnoszenia, montażu stożkowych rur i kręgów betonowych.

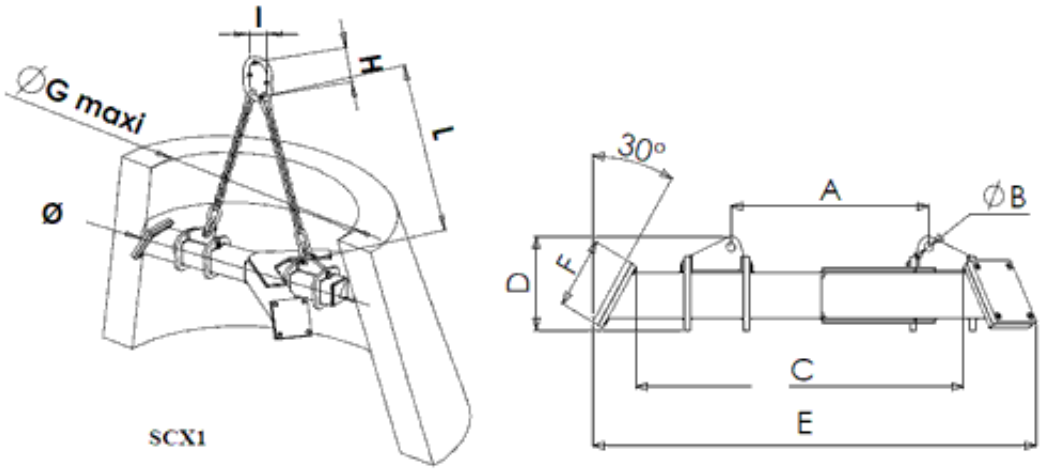

Typ	WLL kg	A mm	B mm	C mm		D mm	E mm		F mm	G Mm max Ø	Ø	L mm	H mm	I mm	Waga kg
				min	max		min	max							
SCX	1000	320	14	635		146	785		110	650	700	490	110	60	24

Dostępne warianty

Z zawiesiem: TAK, NIE

Strona produktu: https://sklep.dzwignice.com/490-scx-trawersa-do-podnoszenia-stozkowych-rur-betonowych.html