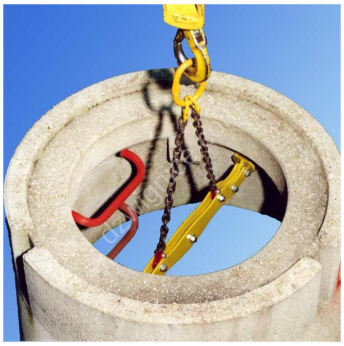

Trawersa typ CX do stożkowych rur betonowych

Indeks **ZUTCX**

Trawersa do podnoszenia stożkowych kręgów i rur betonowych. Udźwig (WLL) 1000 kg.

Opis

CX - Trawersa do podnoszenia, montażu stożkowych kręgów i rur betonowych.

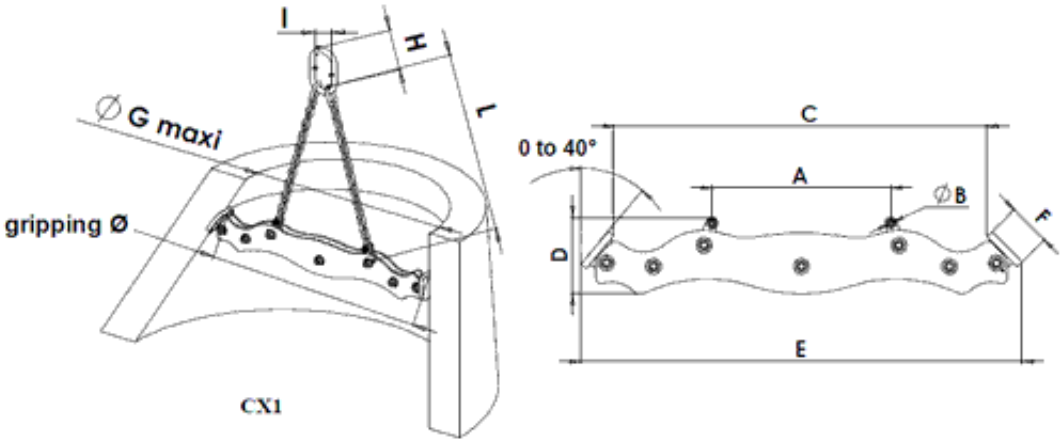

Typ	WLL kg	A mm	B mm	C mm		D mm	E mm		F mm	G max Ø	Ø mm	L mm	H mm	I mm	Waga kg
				min	max		min	max							
CX	1000	304	8	633	700	127	724	750	72	650	726	480	110	60	10

Dostępne warianty

Wybierz udźwig: 1,00t

Strona produktu: https://sklep.dzwignice.com/489-cx-trawersa-do-podnoszenia-stozkowych-rur-betonowych.html