

CR - uchwyt do kręgów z przechyłem

Indeks **ZUTCR**

Uchwyty CR przeznaczony jest do podnoszenia i transportu pionowego kręgów lin, drutu oraz wąskich zwojów blach i innych spiralnych ładunków. Posiada ruchomą stopkę która umożliwia podniesienie kręgu z pozycji poziomej i pozostawienie w pozycji pionowej oraz wykonanie operacji odwrotnej.

Opis

Uchwyty CR przeznaczony jest do podnoszenia i transportu pionowego kręgów lin, drutu oraz wąskich zwojów blach i innych spiralnych ładunków. Wyposażony w ruchomą stopkę która umożliwia podniesienie kręgu z pozycji poziomej i pozostawienie w pozycji pionowej oraz wykonanie operacji odwrotnej.

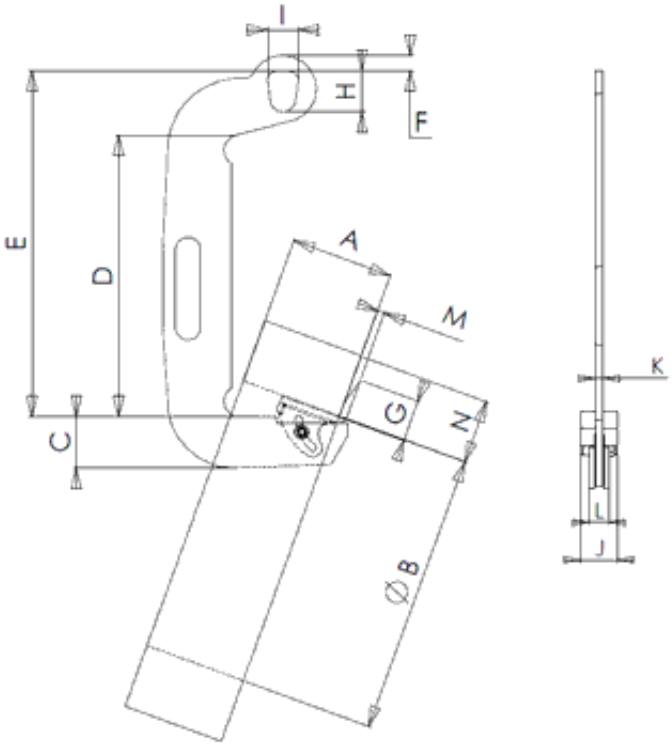

Typ	WLL kg	A mm		Ø B mm min	C mm	D mm	E mm	F mm	G mm	H mm	I mm	M mm	N mm	min H	Waga kg
		min	max												
CR05 50-120	500	50	120	400	75	400	520	15	65	70	50	11	375	50	5,5
CR1 70-140	1 000	70	140	450	100	400	520	20	82	70	50	14	390	60	9
CR2 100-200	2 000	100	200	550	100	550	675	30	82	80	60	14	530	60	16
CR2 160-330	2 000	160	330	600	100	600	725	30	82	80	60	14	525	60	31

Typ	WLL kg	J mm	K mm	L mm	Waga kg
CR05 50-120	500	60	10	33	5,5
CR1 70-140	1 000	70	12	34	9

CR2 100-200	2 000	70	15	37	16
CR2 160-330	2 000	70	25	47	31

Dostępne warianty

Wybierz typ: 05 50-120, 1 70-140, 2 100-200, 2 160-330

Strona produktu: https://sklep.dzwignice.com/487-cr-hak-do-kregow-z-przechylem.html