

KP - zacisk półautomatyczny do podnoszenia stali profilowanych i dźwigarów

Indeks	**ZUTKP**

Uchwyt przeznaczony do przenoszenia poziomego kształtowników i blach. Dodatkowo wyposażony w blokadę. Udźwig podany jest dla jednej sztuki.

Opis

Uchwyt przeznaczony do przenoszenia poziomego kształtowników i blach. Dodatkowo wyposażony w blokadę. Udźwig podany jest dla jednej sztuki.

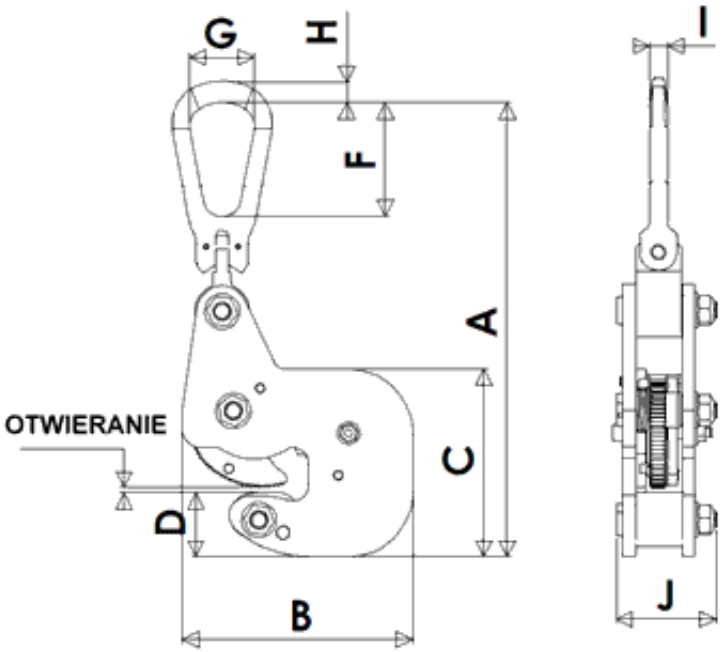

Typ	WLL Kg	Otwieranie mm		A mm	B mm	C mm	D mm	F mm	G mm	H mm	I mm	J mm	Waga kg
		min	max										
KP1	1 500	0	20	283	144	120	40	71	40.5	13,5	11	62	3,3
KP2	3 000	0	30	417	214	185	62	115	66	22	20,5	92	9,8

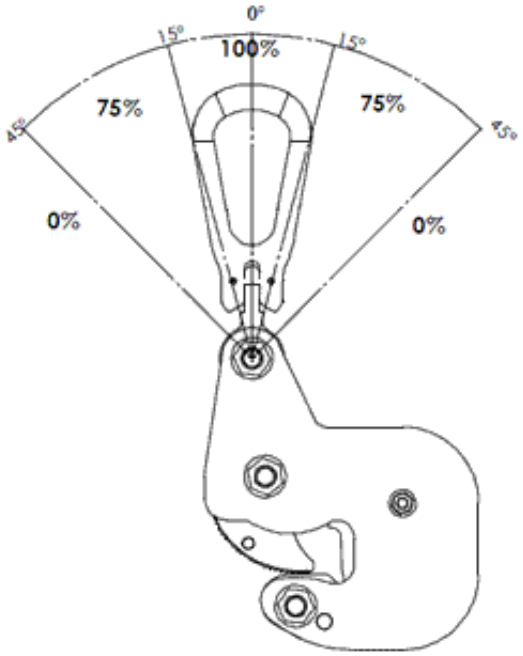

Dostępne warianty

Wybierz typ: 1, 2

Strona produktu: https://sklep.dzwignice.com/476-kp-zacisk-polautomatyczny-do-podnoszenia-stali-profilowanych-i-dzwigarow.html