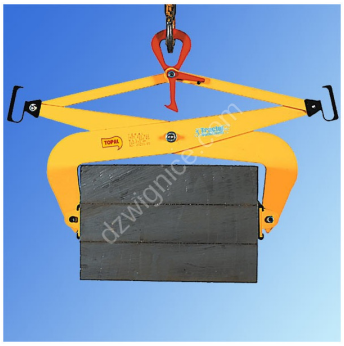

PB1 - chwytak do ładunków o równoległych płaszczyznach

Indeks **ZUTPB1**

WLL 1t. Do podnoszenia i obracania ładunków o równoległych płaszczyznach takich jak drewno, beton, stal, tworzywa sztuczne, kamień. Szczęki chwytowe z powłoką gumową.

Opis

PB 1 - chwytak do ładunków o równoległych płaszczyznach

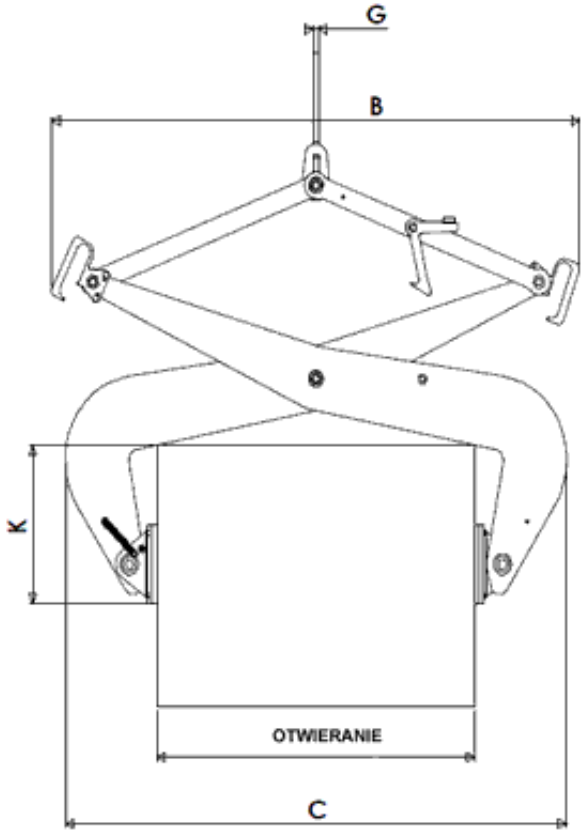

TYP	WLL kg	Opening mm		B mm		C mm		G mm	K mm		Waga kg
		min	max	min	max	min	max		min	max	
PB1 0-200	1 000	0	200	750	847	392	484	20	190	240	25
PB1 200-500	1 000	200	500	870	1085	635	812	20	175	240	47
PB1 500-800	1 000	500	800	1045	1200	1003	1146	10	287	337	71
PB1 700-1000	1 000	700	1000	1162	1304	1205	1330	10	364	407	78

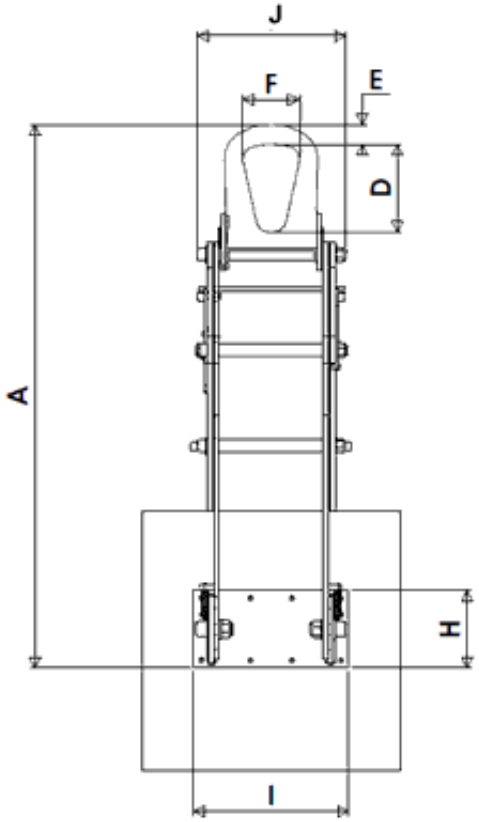

Typ	A mm		D mm	E mm	F mm	H mm	I mm	J mm
	min	max						
PB1 0-200	459	837	80	23	64	130	200	125
PB1 200-500	550	1160	80	23	64	130	200	123
PB1 500-800	781	1370	170	38	110	150	300	289
PB1 700-1000	915	1481	170	38	110	150	300	286

Dostępne warianty

TYP: PB1 0-200, PB1 200-500, PB1 500-800, PB1 700-1000

Strona produktu: https://sklep.dzwignice.com/469-pb1-chwytak-do-ladunkow-o-rownoleglych-plaszczyznach.html