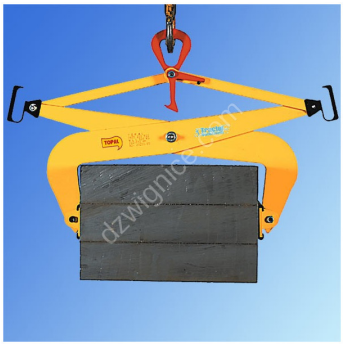

PB05 - chwytak do ładunków o równoległych płaszczyznach

Indeks	**ZUTPB05**

WLL 0,5t. Do podnoszenia i obracania ładunków o równoległych płaszczyznach takich jak drewno, beton, stal, tworzywa sztuczne, kamień. Szczęki chwytowe z powłoką gumową.

Opis

PB 0,5 - chwytak do ładunków o równoległych płaszczyznach

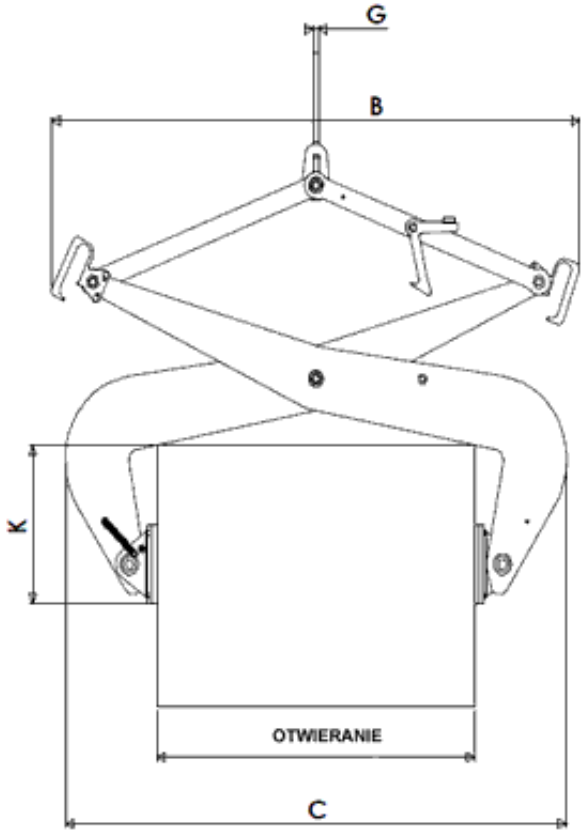

Typ	WLL kg	Otwieranie mm		B mm		C mm		G mm	K mm		Waga kg
		min	max	min	max	min	max		min	max	
PB05 0-100	500	0	100	545	600	236	290	16	118	150	10
PB05 100-250	500	100	250	575	680	345	440	16	113	127	12
PB05 200-500	500	200	500	823	975	578	734	20	203	261	20

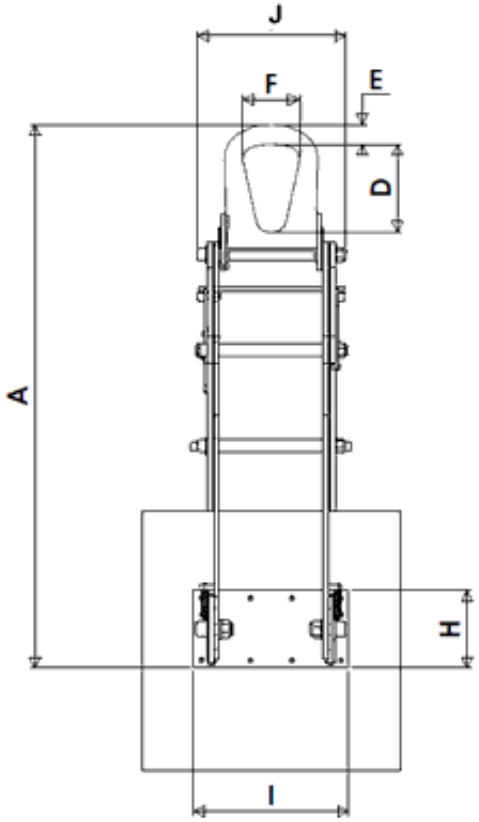

Typ	A mm		D mm	E mm	F mm	H mm	I mm	J mm
	min	max						
PB05 0-100	320	551	69	18	52	96	200	95
PB05 100-250	340	684	69	18	52	96	200	95
PB05 200-500	464	1031	80	23	64	96	200	95

Dostępne warianty

Typ: PB05 0-100, PB05 100-250, PB05 200-500

Strona produktu: https://sklep.dzwignice.com/467-pb05-chwytak-do-ladunkow-o-rownoleglych-plaszczyznach.html