

Uchwyt VFB

Indeks	**ZUTVFB**

Chwytaki VFB umożliwiające łatwe obracanie i opróżnianie beczki.
Udźwig 300kg.

Opis

VFB - chwytak do transportu podnoszenia i obracania beczek

Umożliwiający łatwe obracanie i opróżnianie beczki.

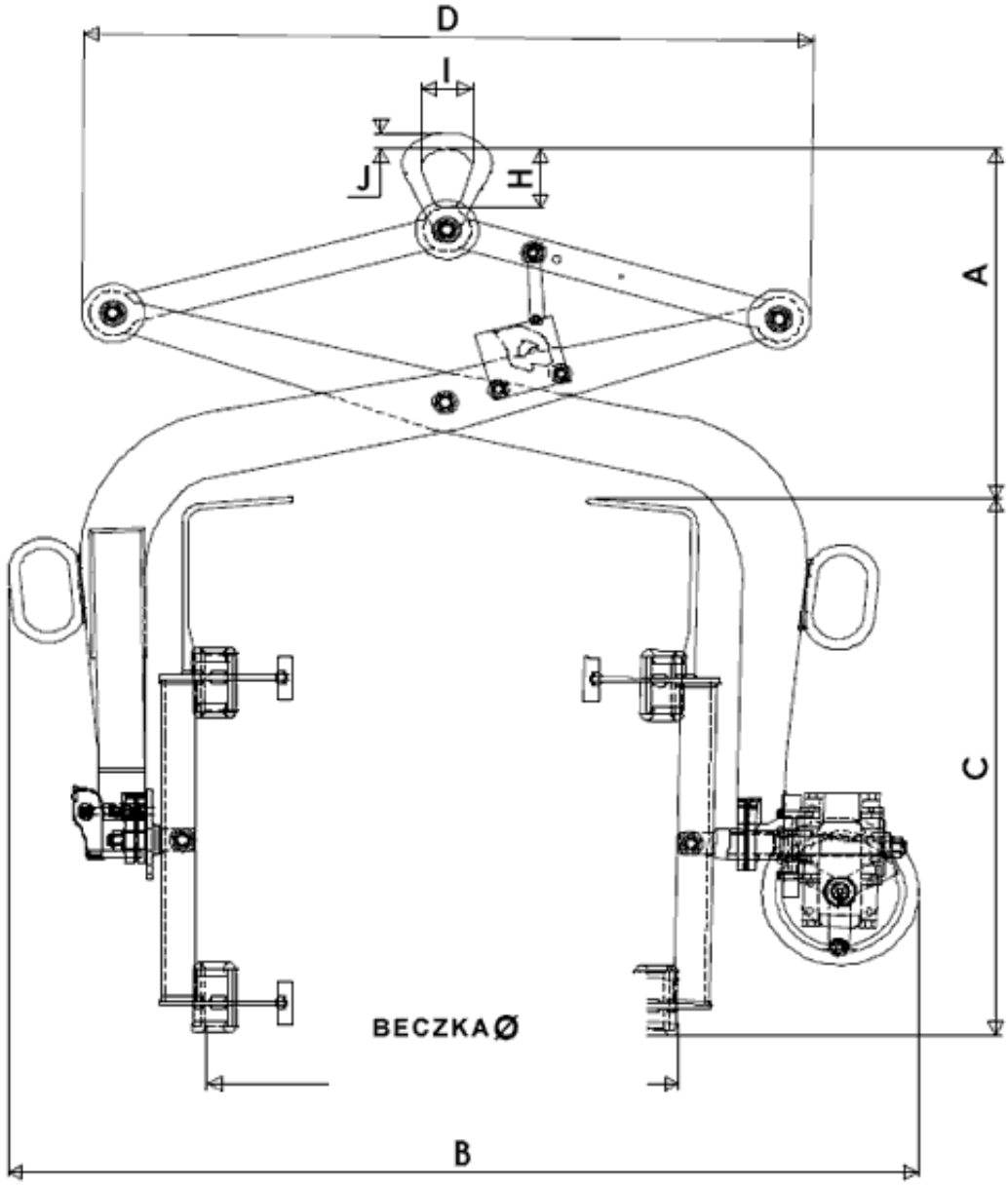

S -Półautomat

A -Automat

AR -Automat z przekładnią i kołowrotem do obracania

Typ	WLL kg	Wymiary mm								Waga kg
		Beczka Ø	A	B	C	D	H	I	J	
VFB 03 S	300	600	465	946	730	930	80	64	23	53
VFB 03 A	300	600	465	946	730	930	80	64	23	58
VFB 03 AR	300	600	465	1175	730	930	80	64	23	80

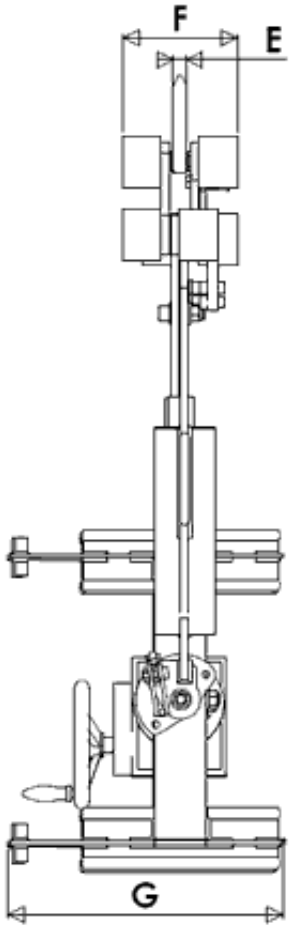

Typ	WLL kg	E mm	F mm	G mm	Waga kg
VFB 03 S	300	20	86	425	53
VFB 03 A	300	20	170	425	58
VFB 03 AR	300	20	170	425	80

Spełnia wymagania Dyrektywy Maszynowej.

Dostępne warianty

Typ: VFB 03 A, VFB 03 AR, VFB 03 S

Strona produktu: https://sklep.dzwignice.com/459-vfb-chwytak-do-beczek-do-podnoszenia-i-obracania.html