

ZAC - chwytak do ładunków o równoległych powierzchniach

Indeks **ZUTZAC**

Do podnoszenia i obracania ładunków o równoległych powierzchniach takich jak drewno, beton, stal, tworzywa sztuczne, kamień.

Opis

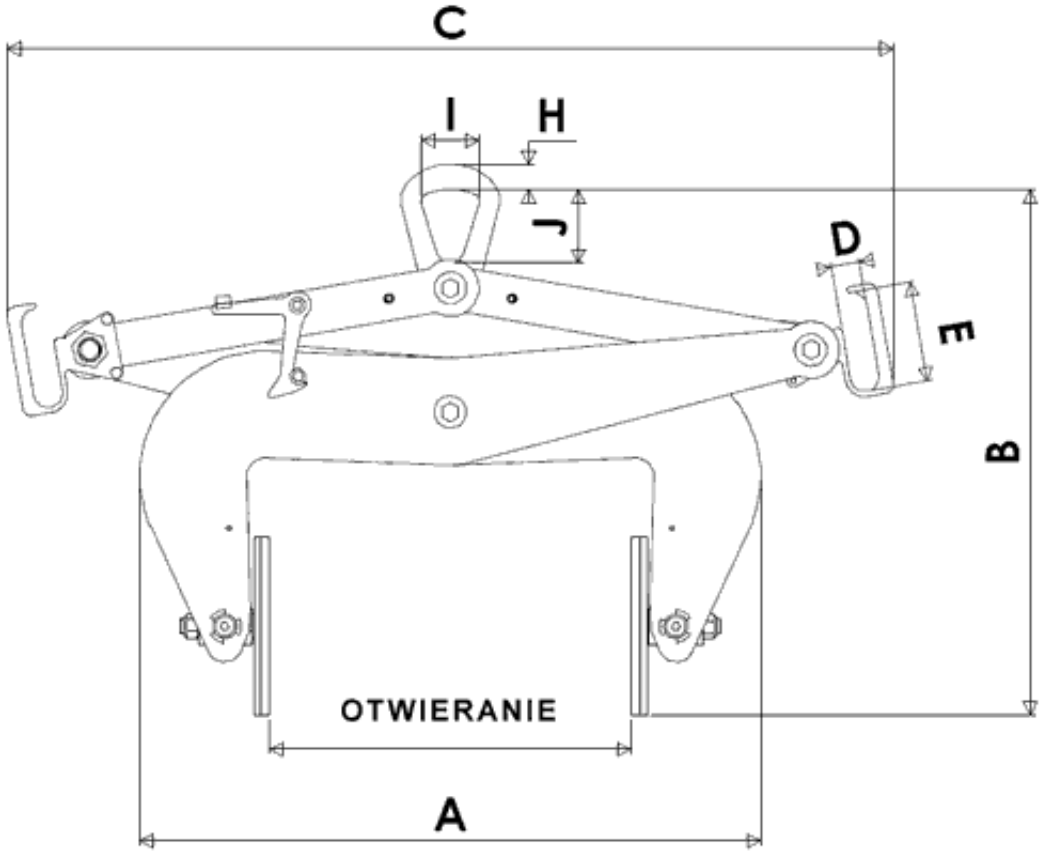

Typ	WLL kg	A		B		C		D	E	Otwieranie		H	I	J	Waga kg
		min	max	min	max	min	max			min	max				
ZAC 390-650	1 500	840	973	630	1175	990	1150	32	112	390	650	29	65	82	62
ZAC 600-1000	1 500	1115	1350	640	1550	1155	1450	32	112	600	1000	29	65	82	84

Dostępne warianty

Typ: ZAC 390-650, ZAC 600-1000

Strona produktu: https://sklep.dzwignice.com/457-zac-chwytak-do-ladunkow-o-rownoleglych-powierzchniach-.html