

PP - nastawny chwytak blokowy

Indeks	**ZUTPP**

Nastawny chwytak blokowy do różnych materiałów takich jak drewno, beton, stal, tworzywa sztuczne

Nie do powierzchni zatłuszczonych.

Sczęki chwytowe z powłoką gumową.

Opis

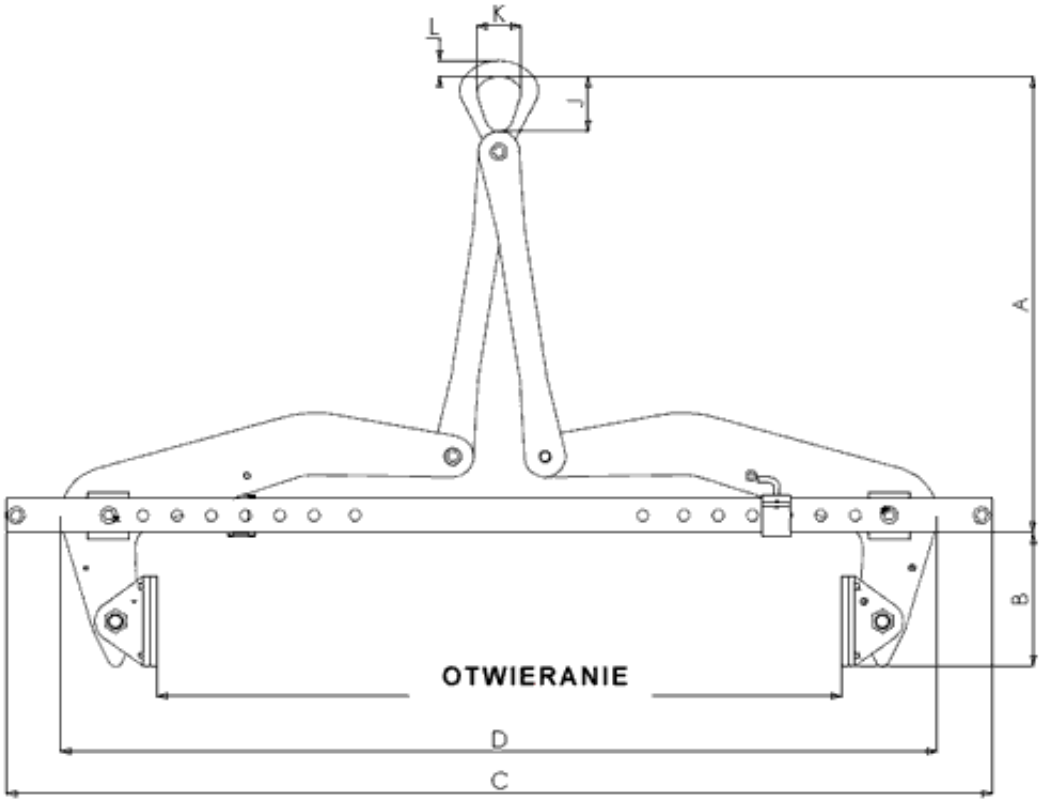

TYP	WLL kg	Otwieranie		A		B		C	D		J	K	L	Waga kg
		min	max	min	max	min	max		min	max				
PP	1 000	200	1000	666	722	187	195	1440	560	1280	80	64	23	42

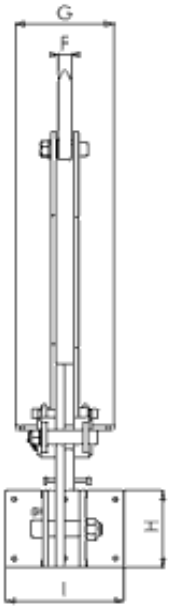

TYP	G	F	H	I
PP	166	20	130	200

Strona produktu: https://sklep.dzwignice.com/456-pp-nastawny-chwytak-blokowy.html