

DWR - Uchwyt klamrowy do belek dwuteowych

Indeks	**ZUMDWR**

Uchwyt klamrowy DWR do belek dwuteowych (dwuteowników): przestawny punkt podwieszenia wciągnika, zblocza lub wciągarki bez wiercenia i spawania. Udźwig od 1 do 10 t.

Opis

DWR – uchwyt klamrowy do belek dwuteowych

Przestawny punkt podwieszenia wciągnika, zblocza albo wciągarki na dolnej półce dwuteownika (belki dwuteowej).

- Pasuje do dwuteowników: profili I, HEA, HEB, IPE, IPN i podobnych
- Udźwig (DOR): od 1000 do 10 000 kg
- Zalecana szerokość profilu: od 75 do 320 mm, zależnie od udźwigu
- Temperatura pracy: od −10 do +50 °C
- Wykonany zgodnie z dyrektywą maszynową 2006/42/WE, spełnia wymagania normy EN ISO 12100. Oznakowanie CE, załączona deklaracja zgodności

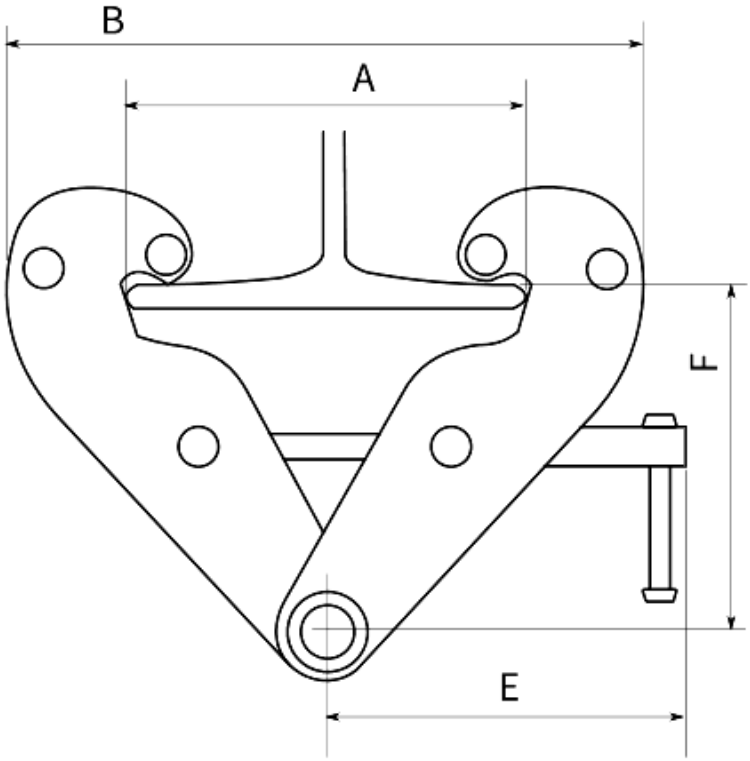

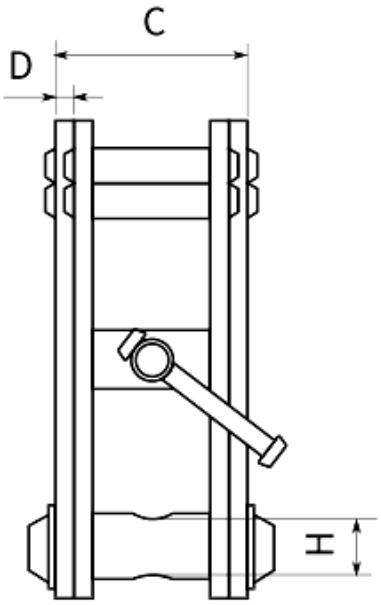

Typ	DWR 01,0	DWR 02,0	DWR 03,0	DWR 05,0	DWR 10,0
Udźwig [kg]	1 000	2 000	3 000	5 000	10 000
Zalecana szerokość profilu	75-220	75-220	80-320	80-320	90-320

[mm]					
A max [mm]	260	260	354	354	365
B max [mm]	360	360	490	490	505
B min [mm]	180	180	235	235	320
C [mm]	64	74	103	110	120
D [mm]	5	6	8	10	12
E [mm]	215	215	260	260	260
F max [mm]	155	155	225	225	225
F min [mm]	102	102	140	140	170
H [mm]	22	22	24	28	40
Masa [kg]	3,8	4,6	9	11	16

Opis

Uchwyt klamrowy DWR to prosty, ale bardzo solidny punkt podwieszenia (beam clamp) przeznaczony specjalnie do belek dwuteowych (profil I, HEA, HEB, IPE, IPN i podobnych). Służy głównie do szybkiego i łatwego mocowania wciągników łańcuchowych, zbloczy, wciągarek ręcznych lub elektrycznych bezpośrednio do konstrukcji stalowej hali, magazynu, warsztatu itp. – bez wiercenia, spawania czy stosowania skomplikowanych mocowań.

Mechanizm działania: konstrukcja klamrowa (śrubowa, regulowana) składa się z dwóch szczęk, które mocno dociskają się do dolnej i górnej powierzchni dolnej półki dwuteownika. Po dokręceniu śruby uchwyt „zaciska się” na belce i przenosi obciążenie przez tarcie i kształt.

Bardzo szybki i prosty montaż, niewymagający modyfikacji konstrukcji nośnej, oraz łatwość przesuwania wzdłuż belki (po poluzowaniu) pozwalają stosować uchwyt jako tymczasowy punkt mocowania podczas montażu konstrukcji, podnoszenia maszyn lub elementów stalowych w trakcie prac remontowych.

Dostępne warianty

Wybierz typ: 1, 2, 3, 5, 10

Dokumenty do pobrania

- DWR INSTRUKCJA - Instrukcja użytkowania uchwytu typu DWR - kliknij na linku (napisany wersalikami) lub poniżej (Pliki do pobrania) by pobrać plik pdf.

Strona produktu: https://sklep.dzwignice.com/453-dwr-uchwyt-klamrowy.html