

# CCV - hak do kontenerów

| Indeks | **ZUTCCV** |
|---|---|

CCV – hak do kontenerów z pionowym kierunkiem ciągu. WLL na 4 haki: 30 000 kg (CCV 7,5) i 50 000 kg (CCV 12,5); wymiary w tabeli.

## Opis

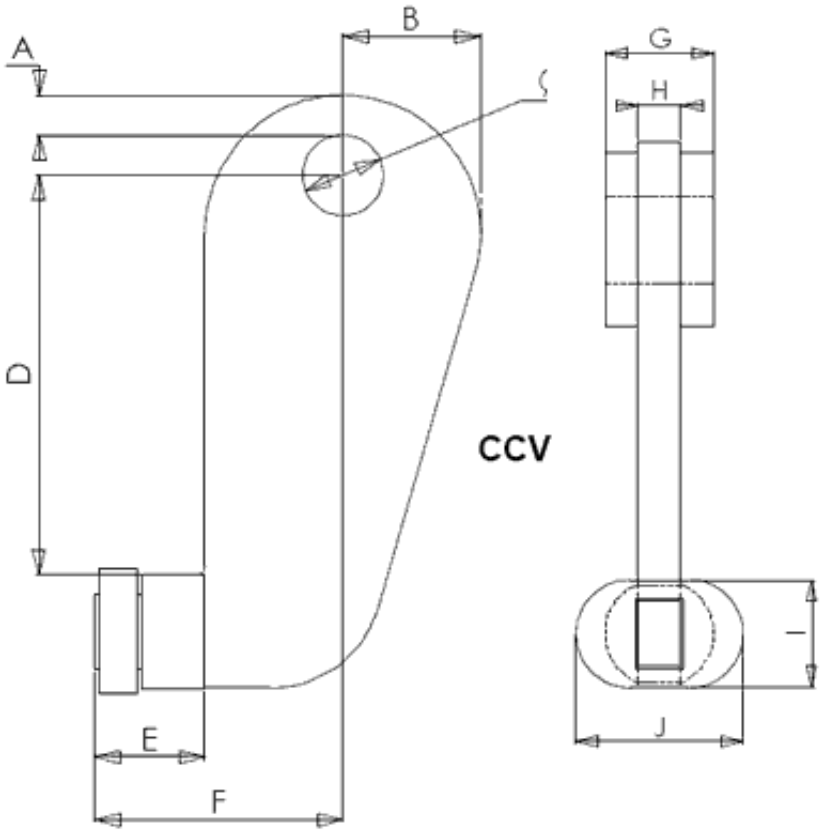


| Typ | WLL/ 4 kg | Kierunek ciągu | A mm | B mm | C mm | D mm | E mm | F mm | G mm | H mm | I mm | J mm | Waga/ 4 kg |
|---|---|---|---|---|---|---|---|---|---|---|---|---|---|
| CCV7.5 | 30 000 | Pionowy | 16 | 55 | 32 | 160 | 44 | 99 | X | 20 | 50 | 77 | 16 |
| CCV12,5 | 50 000 | | 25 | 55 | 40 | 160 | 44 | 99 | 50 | 20 | 50 | 77 | 20 |

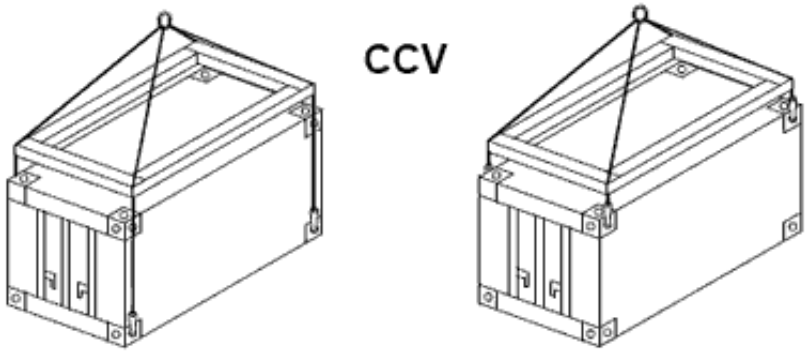


## Dostępne warianty

**Wybierz typ:** 7,5, 12,5

Strona produktu: https://sklep.dzwignice.com/452-ccv-hak-do-kontenerow.html