

Punkt mocujacy AOR

Indeks **ZAP AOR**

Uchwyt do przykręcania do części maszyn itp. Ucho zaczepowe może być obciążane we wszystkich kierunkach. Wyposażony w gwint metryczny o rozmiarach: M16, M30, M36; udźwig WLL o wartościach: 3.15t , 8.0t , 15.0t. Wymiary podane w tabeli.

Opis

AOR - Uchwyt do przykręcenia

Materiał wykonania w klasie 8. Uchylne ucho zaczepowe do przykręcania do części maszyn lub naczepy ciężarówki itp. Idealny do podczepiania haków i mocowania ładunku. Może być obciążany we wszystkich kierunkach. Śruby z gwintem metrycznym. Uwaga : element do którego będą montowane punkty, powinien być sprawdzony pod względem wytrzymałości na dane obciążenie.

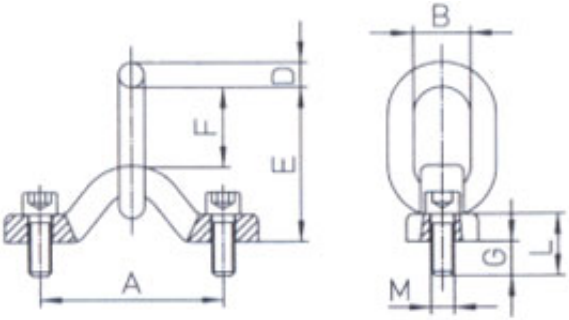

Typ	Dopuszczalne obciążenie WLL [kg]	E [mm]	D [mm]	F [mm]	B [mm]	A [mm]	M [mm]	G [mm]	L [mm]	waga [kg]
AOR 10	3 150	112	18	57	40	90	16	25	45	1,54
AOR 13	5 300	149	22	79	50	115	20			2,83
AOR 16	8 000	183	26	93	65	150	30	50	80	5,87
AOR 22	15 000	226	36	114	75	175	36	54	90	11,20

sposób mocowania		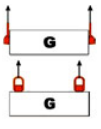	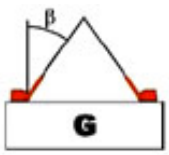		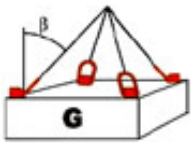	
Ilość cięgien	1	2	2		3 i 4	
Kąt pochylenia cięgna	0°	0°	0°-45°	45°-60°	0°-45°	45°-60°
Współczynnik nośności	1	2	1,4	1	2,1	1,5

Uwaga : *Element do którego będą zamontowane śruby punktu, powinien być sprawdzony pod względem wytrzymałości na dane obciążenie.*

Dostępne warianty

Typ: AOR 10, AOR 13, AOR 16, AOR 22

Strona produktu: https://sklep.dzwignice.com/44-punkt-mocujacy-aor.html