

Trawersa TBB do pojemników BIG-BAG

Indeks	**ZT TBB**

Trawersa do transportu worków typu "BIG-BAG". Typoszereg udźwigu w zakresie 1÷3t podany w tabeli.

Opis

Trawersa TBB

Trawersa do podnoszenia pojemników BIG-BAG.
Trawersy służą do transportu materiałów sypkich magazynowanych w elastycznych kontenerach BIG-BAG.

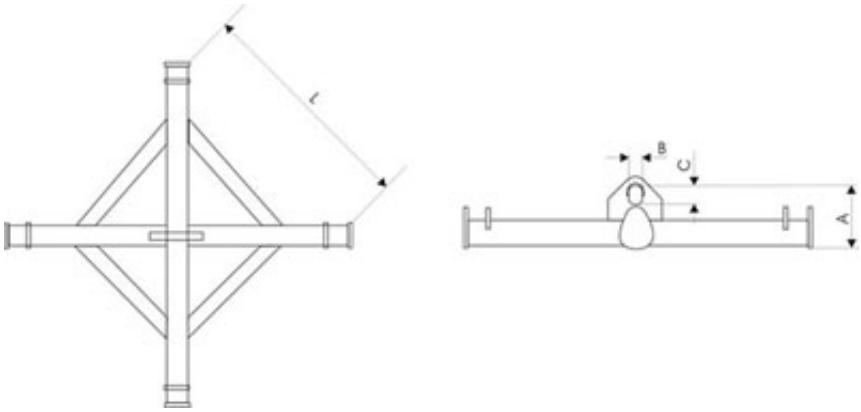

TYP	DOR kG	A mm	B mm	C mm	L mm	WAGA kg
TBB - 1	1000	215	60	110	827	31,0
TBB - 1,5	1500	218	60	110	827	34,0
TBB - 2	2000	266	76	130	827	62,0
TBB - 3	3000	276	76	130	827	75,0

Spełnia przepisy Dyrektywy Maszynowej

Cechowany :
- znak wytwórcy
- znak CE
- udźwig
- nr fabryczny

Dostępne warianty

TYP: TBB - 1, TBB - 1,5, TBB - 2, TBB - 3

Strona produktu: https://sklep.dzwignice.com/433-trawersa-tbb-do-pojemnikow-big-bag.html