

NXR - chwytak do podnoszenia i obracania powierzchni wrażliwych

Indeks **ZUTNXR**

Jest to automatyczny zacisk ochronny. Do podnoszenia i obracania powierzchni wrażliwych.
Jak płyty marmurowe, granitowe, drewniane i stalowe

Opis

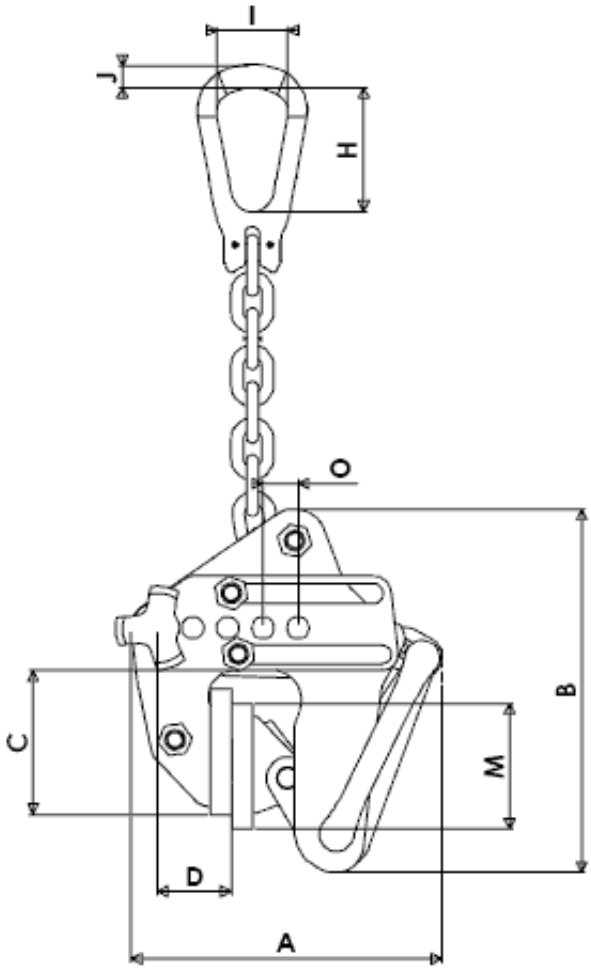

TYP	WLL t	Opening min-max		A min-max		B	C	D	H	I	J	M	O	Waga kg
NXR05 0-100	0,5	0	100	178	308	208	82	58	71	41	13	70	20	6.5
NXR05 20-120	0,5	20	120	203	327	208	82	58	71	41	13	70	20	6,6
NXR05 40-140	0,5	40	140	223	348	208	82	58	71	41	13	70	20	7

Dostępne warianty

TYP: NXR05 0-100, NXR05 20-120, NXR05 40-140

Strona produktu: https://sklep.dzwignice.com/432-nxr-chwytak-do-podnoszenia-i-obracania-powierzchni-wrazliwych.html