

NX - chwytak do podnoszenia i obracania powierzchni wrażliwych

Indeks **ZUTNX**

Jest to automatyczny zacisk ochronny. Do podnoszenia i obracania powierzchni wrażliwych.
Jak płyty marmurowe, granitowe, drewniane i stalowe

Opis

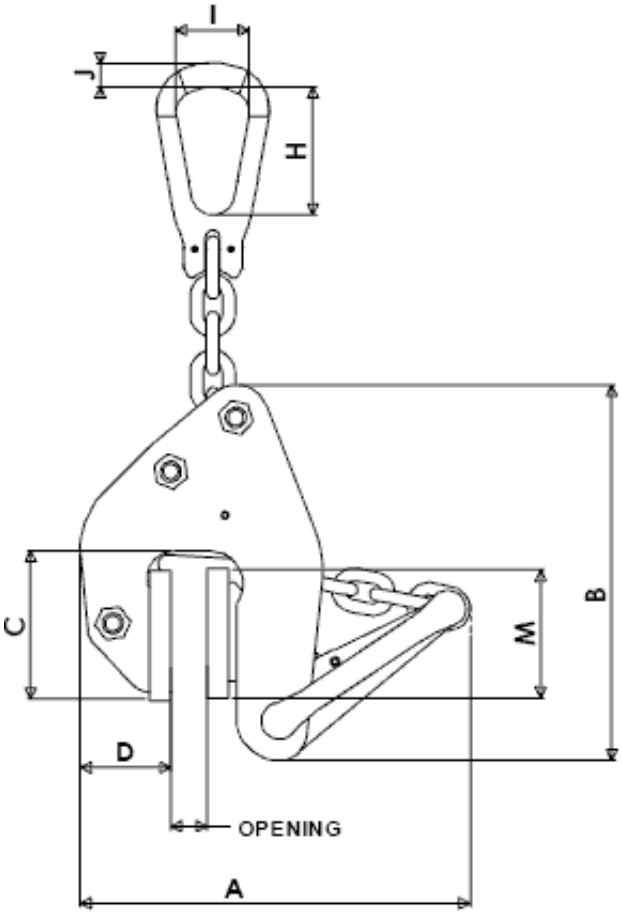

TYP	WLL t	Opening	A	B	C	D	H	I	J	M	Waga kg
		min-max	min-max								
NX 05	0,5	0-20	171-221	208	82	50	71	41	13	70	5.4
NX 1.5	1,5	0-30	220-285	256	104	68	87	49	13	90	11

Dostępne warianty

Wybierz typ: 0,5, 1,5

Strona produktu: https://sklep.dzwignice.com/431-nx-chwytak-do-podnoszenia-i-obracania-powierzchni-wrazliwych.html