

Uchwyt UBKR

Indeks	**ZU UBKR**

Uchwyt do transportu krawężników, bloczków betonowych. Chwytak umożliwia transport ręczny lub maszynowe przenoszenie. Udźwig 120kg. Zakres chwytu od 500mm do 1000mm - zależny od typu.

Opis

UBKR - chwytaki do krawężników

Uchwyt umożliwia łatwe podnoszenie: bloczków betonowych, krawężników i płyt chodnikowych o wymiarach zakresu chwytu, w pozycji poziomej oraz ich układanie w czasie prac budowlanych i remontowych.
Chwyt krawężnika wykonywany jest wzdłuż jego dłuższego boku.
Uchwyty można zamawiać pojedynczo jak i w komplecie z zawiesiem.
Zawiesie umożliwia montaż krawężników, płyt i bloczków za pomocą maszyn budowlanych.

Łatwy w stosowaniu podczas prac przeładunkowych i budowlanych.

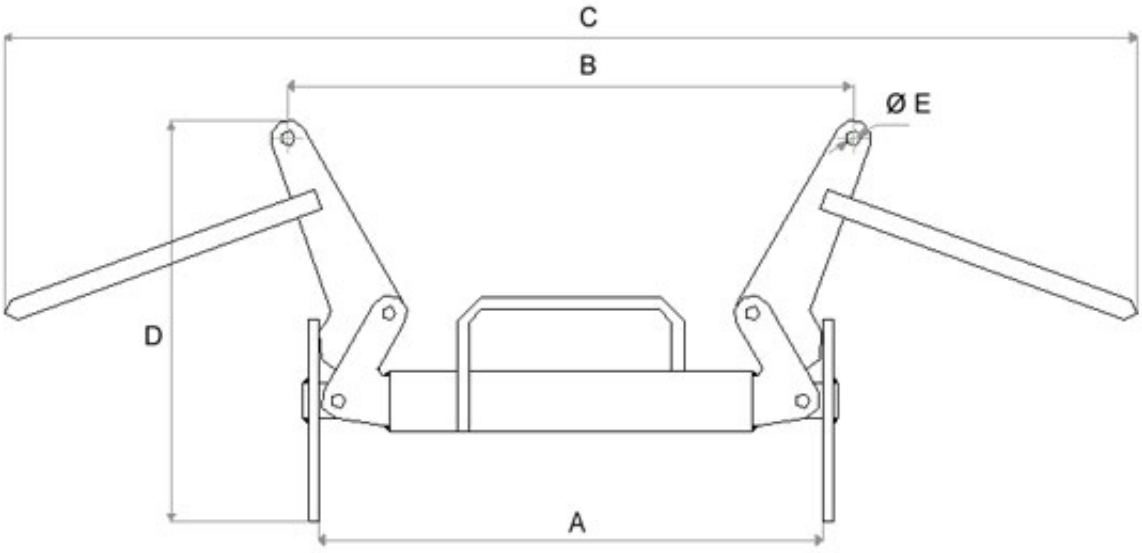

TYP	DOR kG	A mm	B mm	C mm	D mm	E mm	WAGA kg
UBKR 50	120	500	560	1122	398	15	7,9
UBKR 100	120	1000	1060	1622	398	15	10,8
UBKR P60	120	500-600	660	1222	398	15	12,9
UBKR P100	120	750-1000	1060	1622	398	15	16,5

Uchwyt spełnia wymagania normy PN-M-06521:1984 w zakresie projektowania oraz normy PN-M-84702:1984 OGÓLNE BADANIA a także PN-EN 13155 i DYREKTYWY MASZYNOWEJ.

Dostępne warianty

Wybierz typ: 50, 100, P60, P100

Z zawiesiem: TAK, NIE

Strona produktu: https://sklep.dzwignice.com/43-ubkr.html