

USS T2 - uchwyt do transportu szyn tramwajowych

Indeks	**ZU USST2**

Uchwyt do szyn tramwajowych (Ri60N) przeznaczony do ich podnoszenia i transportu. Udźwig 2t.

Opis

Chwytak typu USS T2

Uchwyt do szyn tramwajowych (Ri60N). Zaciśnięcie na szynie następuje samoczynnie podczas podnoszenia.. Umożliwia szybkie i bezpieczne ich podnoszenie. Wykonywany na zamówienie. Pojedynczym chwytakiem zaleca się transportować tylko krótkie odcinki szyn zachowujące stabilność, natomiast dłuższe odcinki należy transportować co najmniej dwoma chwytakami zamocowanymi na trawersie.

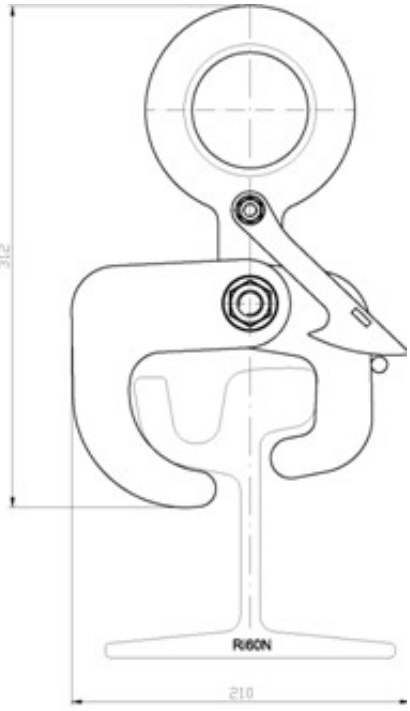

TYP	WLL t	A mm	H mm	Waga kg
USS T2	2,0	210	312	6,9

UCHWYT SPEŁNIA WYMAGANIA NORMY PN-M-06521:1984 W ZAKRESIE PROJEKTOWANIA ORAZ NORMY PN-M-84702:1984 OGÓLNE BADANIA A TAKŻE PN-EN 13155 I DYREKTYWY MASZYNOWEJ RADY UE.

Dostępne warianty

Wybierz udźwig: 2,00t

Cechy produktu

WLL	**2t**

Strona produktu: https://sklep.dzwignice.com/427-uss-t2-uchwyt-do-transportu-szyn-tramwajowych.html